NACELLE ARAIGNEE

Nacelles et élévateurs

# CMC S19HD

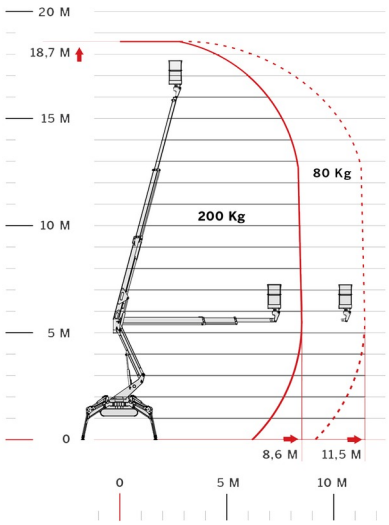


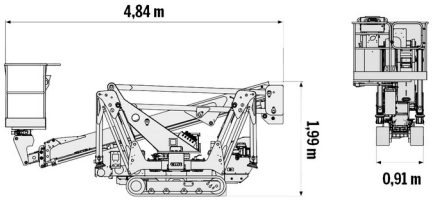


## CMC S19HD

| | |
|---|---|
| Prix par jour | € 335 |
| 2 à 4 jours | € 270 /jour |
| Prix par semaine | € 990 |
| A partir de 4 semaines | € 775 /semaine |

| | |
|---|---|
| Hauteur de travail | 18,70 m |
| Charge limite | 200 kg |
| Longueur | 4,84 m |
| Largeur | 0,91 m |
| Hauteur | 1,99 m |
| Poids | 2700 kg |

ACCESSOIRES

- Opérateur - CAT 1
- Rampes synthétiques

4 Stabilisateurs Automatiques

1 prise de courant dans le panier

Radiocommandée

Port en lourd à l'intérieur : 2 personnes

Port en lourd à l'extérieur: 2 personnes

Moteur diesel + moteur electrique

Chenilles non marquantes / Largeur = 81 cm avec cage tourné / 3 différents types de stabilisation

Consultez la fiche technique sur notre site www.dumarent.be

Si vous avez des questions concernant cette machine ou des accessoires, vous pouvez toujours nous appeler au +32(0)56 222 111 ou nous envoyer un e-mail.

Les frais de nettoyage et d'environnement seront mis en compte si la machine revient très sale ou pleine de boue.

* Tous les prix sont hors TVA.
* Un dépôt de garantie peut être demandé.

20 May 2024 11:08:27 / 493 / Conditions générales sur notre site duma-rent.com