NACELLE MAT VERTICALE CHENILLE

Nacelles et élévateurs

ATN PIAF 1010

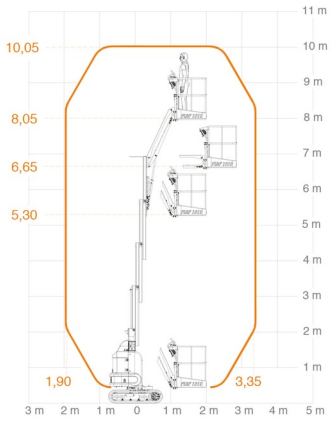

ATN PIAF 1010

Prix par jour	€ 155
2 à 4 jours	€ 125 /jour
Prix par semaine	€ 435
A partir de 4 semaines	€ 350 /semaine

Hauteur de travail	10,05 m
Charge limite	200 kg
Longueur	2,74 m
Largeur	1,20 m
Hauteur	2,12 m
Poids	2780 kg

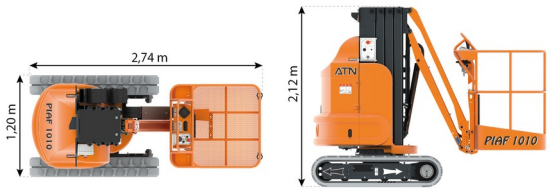

1 prise de courant dans le panier

Port en lourd à l'intérieur : 2 personnes

Port en lourd à l'extérieur : 1 personne

Batterie

ACCESSOIRES

- Opérateur - CAT 1
- Rampes synthétiques

Consultez la fiche technique sur notre site www.dumarent.be

Si vous avez des questions concernant cette machine ou des accessoires, vous pouvez toujours nous appeler au +32(0)56 222 111 ou nous envoyer un e-mail.

Les frais de nettoyage et d'environnement seront mis en compte si la machine revient très sale ou pleine de boue.

* Tous les prix sont hors TVA.
* Un dépôt de garantie peut être demandé.

20 May 2024 09:40:57 / 507 / Conditions générales sur notre site duma-rent.com