duma rent
www.duma-rent.com

STILL

RX 60 Caractéristiques Techniques
Chariots élévateurs électriques

RX 60-25/Li-Ion
RX 60-25/600/Li-Ion
RX 60-25L
RX 60-25L/600
RX 60-30/Li-Ion
RX 60-30L
RX 60-30L/600
RX 60-35

Li-Ion INSIDE

first in intralogistics

RX 60-25/35 Chariots élévateurs électriques
Efficacité sans gaz d'échappement pour toute utilisation

Cette fiche technique conforme à la directive VDI 2198 ne cite que les valeurs techniques de l'appareil standard.
Différents pneus, d'autres mâts, des dispositifs additionnels, etc. peuvent donner d'autres valeurs.

Caractéristiques	1.1	Constructeur				STILL	STILL	STILL	STILL	STILL	STILL	STILL	STILL
	1.2	Modèle				**RX 60-25/Li-Ion**	**RX 60-25/600/Li-Ion**	**RX 60-25 L**	**RX 60-25L/600**	**RX 60-30/Li-Ion**	**RX 60-30L**	**RX 60-30L/600**	**RX 60-35**
	1.2.1	Numéro de modèle				6345	6346	6347	6348	6353	6354	6355	6356
	1.3	Entraînement				Électrique	Électrique	Électrique	Électrique	Électrique	Électrique	Électrique	Électrique
	1.4	Utilisation				Siège	Siège	Siège	Siège	Siège	Siège	Siège	Siège
	1.5	Capacité/charge nominale		Q	kg	2500	2500	2500	2500	3000	3000	3000	3500
	1.6	Distance au centre de gravité		c	mm	500	600	500	600	500	500	600	500
	1.8	Distance á la charge		x	mm	445	450	445	450	465	465	465	465
	1.9	Empattement		y	mm	1595	1595	1740	1740	1650	1740	1740	1770
Poids	2.1	Poids à vide avec batterie			kg	4585	4840	4887	4919	5104	5049	5416	5521
	2.2	Charge d'essieu avec charge	avant/arrière		kg	6287/798	6502/838	6321/1066	6514/905	7274/830	7246/803	7532/884	8088/933
	2.3	Charge d'essieu sans charge	avant/arrière		kg	2306/2279	2356/2484	2463/2424	2505/2414	2519/2585	2582/2467	2696/2720	2680/2841
Roues/châssis	3.1	Équipement de roues				Super élastique	Super élastique	Super élastique	Super élastique	Super élastique	Super élastique	Super élastique	Super élastique
	3.2	Dimensions bandages	avant		mm	225/75-10 (23 x 9-10)	225/75-10 (23 x 9-10)	225/75-10 (23 x 9-10)	225/75-10 (23 x 9-10)	250/60-12 (23 x 10-12)	250/60-12 (23 x 10-12)	315/45-12	315/45-12
	3.2	Dimensions bandages	arrière		mm	180/70-8 (18 x 7-8)	180/70-8 (18 x 7-8)	180/70-8 (18 x 7-8)	180/70-8 (18 x 7-8)	180/70-8 (18 x 7-8)	180/70-8 (18 x 7-8)	180/70-8 (18 x 7-8)	180/70-8 (18 x 7-8)
	3.5	Nombre de roues (x = motrice)	avant/arrière			2x/2	2x/2	2x/2	2x/2	2x/2	2x/2	2x/2	2x/2
	3.6	Voie	avant/arrière	b_{10}/b_{11}	mm	992/900	992/900	992/900	992/900	950/900	950/900	1002/900	1002/900
Dimensions de base	4.1	Inclinaison du mât/tablier de fourches	avant/arrière [4]	α/β	°	5/7	5/7	5/7	5/7	5/7	5/7	5/7	5/7
	4.2	Hauteur mât de levage rétracté		h_1	mm	2200	2200	2200	2200	2200	2200	2200	2200
	4.3	Levée libre		h_2	mm	160	160	160	160	160	160	160	160
	4.4	Levée [1]		h_3	mm	3020	3020	3020	3020	3020	3020	3020	3020
	4.5	Hauteur mât de levage déployé		h_4	mm	3650	3800	3650	3800	3800	3800	3800	3800
	4.7	Hauteur au-dessus du toit de protection (cabine)		h_6	mm	2210	2210	2209	2209	2212	2212	2212	2211
	4.8	Hauteur du siège		h_7	mm	1262	1262	1262	1262	1257	1257	1257	1257
	4.12	Hauteur d'attelage		h_{10}	mm	485/365	485/365	484/364	484/364	487/367	486/366	486/366	485/365
	4.19	Longueur totale		l_1	mm	3353	3558	3498	3703	3428	3518	3718	3548
	4.20	Longueur y compris dos de fourche		l_2	mm	2353	2358	2498	2503	2428	2518	2518	2548
	4.21	Largeur totale		b_1	mm	1199	1199	1199	1199	1199	1199	1300	1300
	4.22	Dimensions des fourches		s/e/l	mm	40/100/1000	45/100/1200	40/100/1000	45/100/1200	50/100/1000	50/100/1000	50/100/1200	50/100/1000
	4.23	Porte-fourche ISO 2328, classe/forme A, B				ISO II A	ISO II A	ISO II A	ISO II A	ISO III A	ISO III A	ISO III A	ISO III A
	4.24	Largeur de porte-fourche		b_3	mm	1150	1150	1150	1150	1150	1150	1150	1150
	4.31	Garde au sol avec charge sous le mât de levage		m_1	mm	125	125	125	125	125	125	125	125
	4.32	Garde au sol milieu empattement		m_2	mm	125	125	124	124	127	127	127	126
	4.34.1	Largeur d'allée pour des palettes 1000 x 1200 en diagonale [4]		A_{ast}	mm	3678	3683 [3]	3830	3835 [3]	3760	3850	3850 [3]	3879
	4.34.2	Largeur d'allée pour des palettes 800 x 1200 en longueur [4]		A_{ast}	mm	3877	3882	4030	4035	3960	4050	4050	4079
	4.35	Rayon de braquage		W_a	mm	2032	2032	2185	2185	2095	2185	2185	2214
	4.36	Distance de l'axe de rotation la plus petite		b_{13}	mm	539	539	590	590	570	590	590	594
Données de performances	5.1	Vitesse de translation	avec/sans charge		km/h	19/20	19/20	19/20	19/20	19/20	19/20	19/20	19/20
	5.2	Vitesse de levée	avec/sans charge		m/s	0,53/0,55	0,52/0,55	0,53/0,55	0,52/0,55	0,43/0,55	0,43/0,55	0,42/0,55	0,37/0,55
	5.3	Vitesse de descente	avec/sans charge		m/s	0,54/0,45	0,54/0,45	0,54/0,45	0,54/0,45	0,51/0,45	0,51/0,45	0,51/0,45	0,51/0,45
	5.5	Force de traction	avec/sans charge		N	8000/8110	7950/8060	7940/8050	7900/8050	7680/8040	7690/8060	7550/7960	7410/7860
	5.6	Force de traction maxi	avec/sans charge		N	17440/17220	17420/17090	17390/17210	17420/17130	17050/17240	17070/17270	17010/17110	16710/16970
	5.7	Aptitude en rampe	avec/sans charge		%	21,3/29,5	20,4/29,1	20,3/30,2	20,0/30,0	18,1/29,0	18,3/30,1	17,2/28,0	15,9/27,0
	5.8	Aptitude en rampe max.	avec/sans charge		%	25,5/29,7	24,0/28,3	24,2/30,2	24,0/30,0	21,7/29,0	21,9/30,6	20,9/29,3	19,1/29,2
	5.9	Accélération	avec/sans charge		s	4,5/4,2	4,6/4,2	4,6/4,2	4,6/4,2	4,7/4,2	4,8/4,2	4,9/4,3	4,9/4,3
	5.10	Frein de service				Électrique/mécanique	Électrique/mécanique	Électrique/mécanique	Électrique/mécanique	Électrique/mécanique	Électrique/mécanique	Électrique/mécanique	Électrique/mécanique
Moteur électrique	6.1	Moteur de translation, performance S3 60 min			kW	15	15	15	15	15	15	15	15
	6.2	Moteur de levage, performance à 15% de déchargement			kW	16,3	16,3	16,3	16,3	16,3	16,3	16,3	16,3
	6.3	Batterie selon DIN 43531/35 /36 A, B, C, Non				DIN 43536A/Non	DIN 43536A/Non	DIN 43536A/Non	DIN 43536A/Non	DIN 43536A/Non	DIN 43536A/Non	DIN 43536A/Non	DIN 43536A/Non
	6.4	Tension de batterie		U	V	80	80	80	80	80	80	80	80
	6.4.1	Capacité de batterie K_5			Ah	560 - 620	560 - 620	700 - 775	700 - 775	560 - 620	700 - 775	700 - 775	700 - 775
	6.5	Poids de batterie			kg	1558	1558	1863	1863	1558	1863	1863	1863
	6.6	Consommation d'énergie 60 VDI cycle de travail/heure			kWh/h	6,7	6,9	7,2	7,2	7,5	7,7	8,0	8,6
Autres	10.1	Pression de service pour accessoires			bar	250	250	250	250	250	250	250	250
	10.2	Débit d'huile pour accessoires			l/min	30	30	30	30	30	30	30	30
	10.7	Niveau de pression acoustique L_{pAZ} (poste conducteur) [2]			dB(A)	<70	<70	<70	<70	<70	<70	<70	<70
		Vibration humaine : accélération selon EN 13059			m/s²	<0,7	<0,7	<0,7	<0,7	<0,7	<0,7	<0,7	<0,7
	10.8	Attelage remorque, mode/type DIN				Boulons	Boulons	Boulons	Boulons	Boulons	Boulons	Boulons	Boulons

[1] La course nominale indiquée tient compte de l'amortissement des pneus et des tolérances du diamètre des pneus
[2] Sans cabine. Valeurs divergeant de la cabine
[3] Sans tenir compte de la fourche protubérante
[4] Vaut pour les mâts télescopique, NiHo et triple

RX 60-25/35 Chariots élévateurs électriques
Schémas cotés

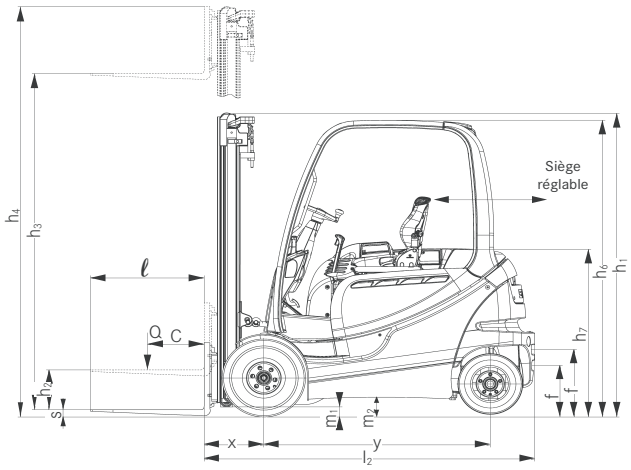

Vue latérale

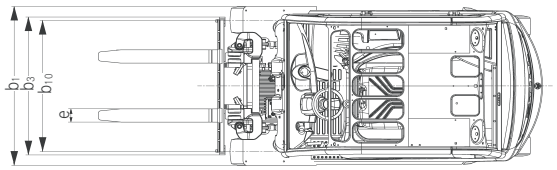

Vue de dessus

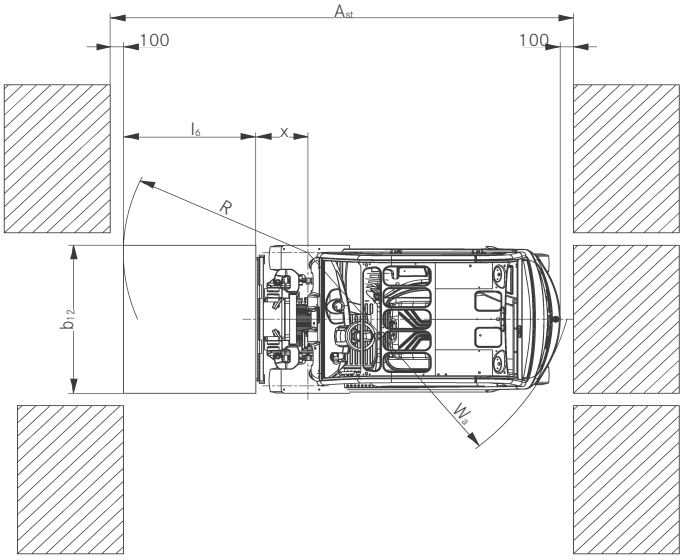

Vue de dessus

Pentes

Distance maximale parcourue en 60 minutes.
Exemple : Pour une charge de 2 500 kg et une pente de 10 %, un RX 60-25 peut parcourir 10 fois par heure une distance de 600 m.

	Pente	Distance maximale en m							
		RX 60-25	RX 60-25L	RX 60-30	RX 60-30L	RX 60-35	RX 60-25/600	RX 60-25L/600	RX 60-30/600
Avec charge	20 %	2670	1790	1400	1400	-	2160	1790	1120
	15 %	4590	3740	2940	2940	2090	4180	3740	2560
	10 %	6000	5790	5450	5450	5040	5860	5790	5270
	5 %	8950	8600	8200	8200	7570	8640	8600	7880
Sans charge	25 %	3770	3320	3020	3020	2120	3380	3320	2480
	20 %	5340	5110	5030	5030	4090	5120	5110	4430
	15 %	6480	6180	5990	5990	5810	6180	6180	5920
	10 %	8280	7900	7710	7890	7260	7910	7900	7450
	5 %	12400	11480	11690	11680	10880	11900	11480	10980

Voie en béton dur sèche = coefficient de frottement 0,8
Batterie : standard selon les indications de la fiche technique

RX 60-25/35 Chariots élévateurs électriques
Capacités de charge nominales

RX 60-25 Télescopique/NiHo

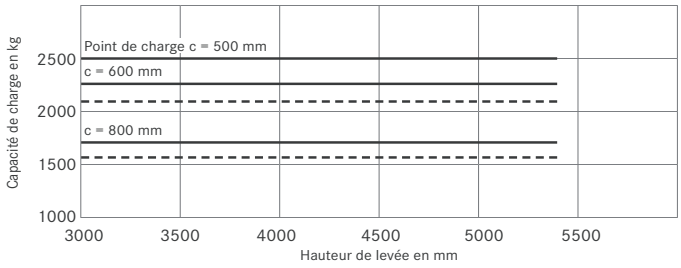

RX 60-25 mât triplex

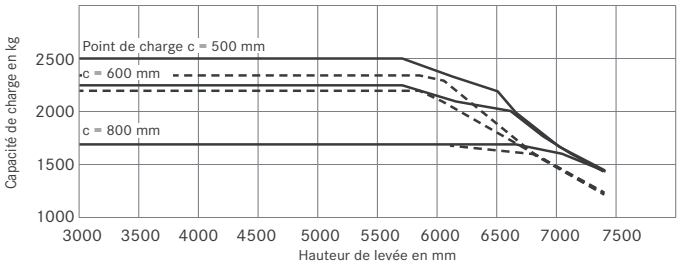

RX 60-25/600 Télescopique/NiHo

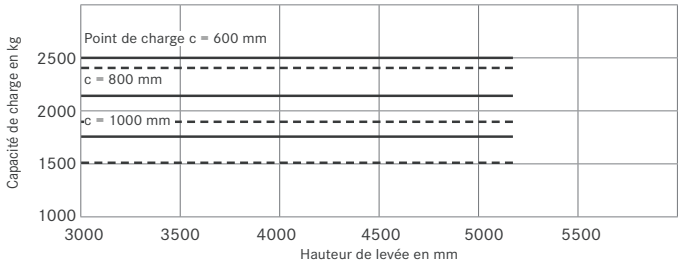

RX 60-25/600 mât triplex

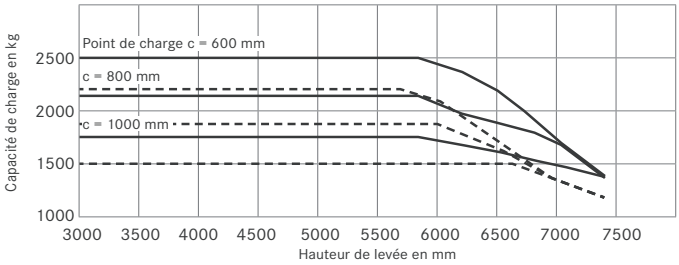

RX 60-30 Télescopique/NiHo

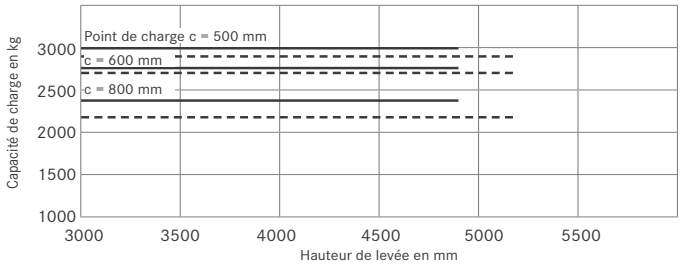

RX 60-30 mât triplex

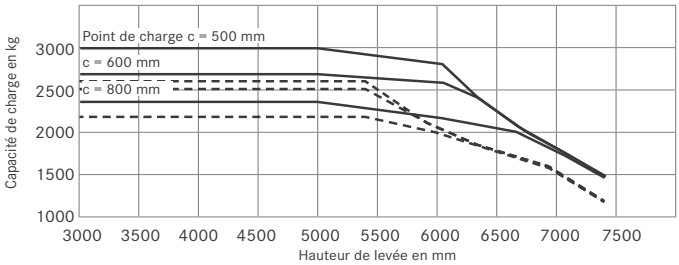

RX 60-30/600 Télescopique/NiHo

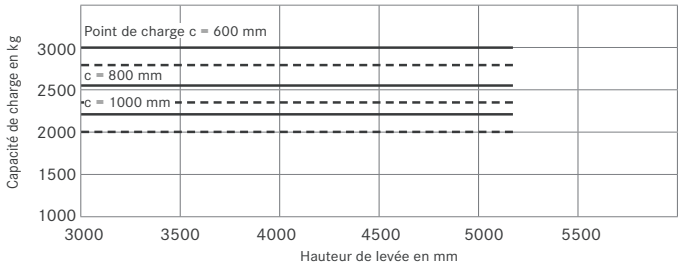

RX 60-30/600 mât triplex

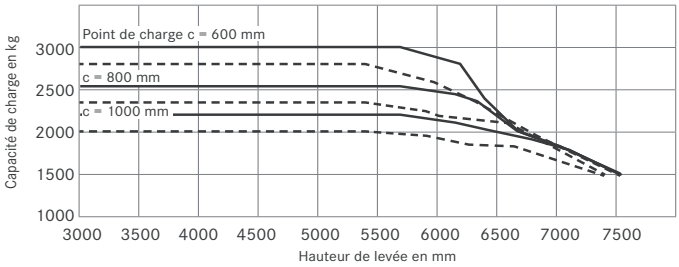

RX 60-35 Télescopique/NiHo

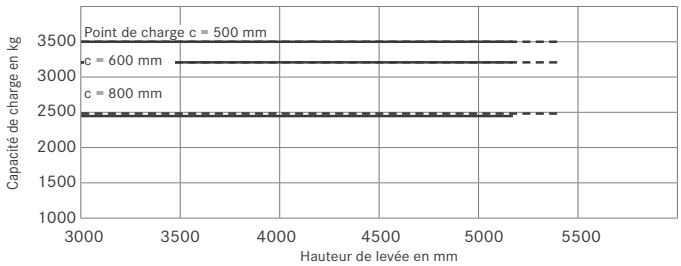

RX 60-35 mât triplex

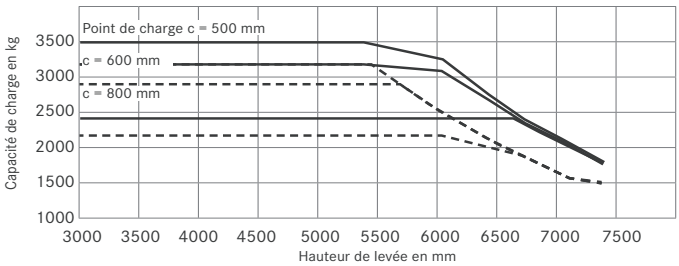

—— sans tablier à déplacement latéral - - - avec tablier à déplacement latéral intégré

RX 60-25/35 Chariots élévateurs électriques
Tableaux des mâts

					Mât télescopique		Mât NiHo		Mât triplex	
RX 60-25	Course de levée nominale		h_3	mm	2870-5170		2940-5190		4360-5390	5540-7540
	Hauteur de construction		h_1	mm	2125-3275		2100-3275		2100-2475	2525-3225
	Levée libre tablier 4 galets T		h_2	mm	160		1470-2600		1470-1850	1900-2600
	Levée libre tablier 6 galets T		h_2	mm	160		1320-2450		1320-1700	1750-2450
	Hauteur la plus grande 4 galets		h_4	mm	3500-5800		3600-5850		5040-6070	6220-8220
	Hauteur la plus grande 6 galets		h_4	mm	3650-5950		3750-6000		5190-6220	6370-8370
	Ecartement des fourches suivant tablier (T)			mm	216 / 368 (télescopique, NiHo) / 521 (triple) / 673 / 826 / 902 (T 1150 mm) / 978 (T 1300 mm/1600 mm) / 1054 (T 1300 mm) / 1130 (T 1600 mm) / 1283 (T 1600 mm) / 1359 (T 1600 mm)					
	Longueur totale RX 60-25		l_2	mm	2353				2353	
	Longueur totale RX 60-25L		l_2	mm	2498				2498	
	Distance de charge		x	mm	445				445	
	Pneu	avant/arrière		mm	225/75-10//180/70-8				225/75-10//180/70-8	
	Trace	avant/arrière	b_{10}/b_{11}	mm	992/900				992/900	1096/900
	Largeur la plus grande		b_1	mm	1199				1199	1303

					Mât télescopique		Mât NiHo		Mât triplex	
RX 60-25/600	Course de levée nominale		h_3	mm	2870-4070	4170-5170	2940-4190	4290-5190	4360-4890	5040-7540
	Hauteur de construction		h_1	mm	2125-2725	2775-3275	2100-2725	2775-3225	2100-2275	2325-3225
	Levée libre tablier 6 galets T		h_2	mm		160	1320-1950	2000-2450	1320-1500	1550-2450
	Hauteur la plus grande 6 galets		h_4	mm	3650-4850	4950-5950	3750-5000	5100-6000	5190-5720	5870-8370
	Ecartement des fourches suivant tablier (T)			mm	216 / 368 (télescopique, NiHo) / 521 (triple) / 673 / 826 / 902 (T 1150 mm) / 978 (T 1300 mm/1600 mm) / 1054 (T 1300 mm) / 1130 (T 1600 mm) / 1283 (T 1600 mm) / 1359 (T 1600 mm)					
	Longueur totale RX 60-25/600		l_2	mm	2358				2358	
	Longueur totale RX 60-25L/600		l_2	mm	2503				2503	
	Distance de charge		x	mm	450				450	
	Pneu	avant/arrière		mm	225/75-10//180/70-8	250/60-12//180/70-8	225/75-10//180/70-8	250/60-12//180/70-8	225/75-10//180/70-8	250/60-12//180/70-8
	Trace	avant/arrière	b_{10}/b_{11}	mm	992/900	1050/900	992/900	1050/900	992/900	1050/900
	Largeur la plus grande		b_1	mm	1199	1298	1199	1298	1199	1298

					Mât télescopique		Mât NiHo		Mât triplex	
RX 60-30	Course de levée nominale		h_3	mm	2870-5170		2940-5190		4360-5040	5190-7540
	Hauteur de construction		h_1	mm	2125-3225		2100-3225		2100-2325	2375-3225
	Levée libre tablier 4 galets T		h_2	mm	-		1440-2570		1440-1670	1720-2570
	Levée libre tablier 6 galets T		h_2	mm	160		1320-2450		1320-1550	1600-2450
	Hauteur la plus grande 4 galets		h_4	mm	-		3630-5880		5070-5740	5890-8240
	Hauteur la plus grande 6 galets		h_4	mm	3650-5950		3750-6000		5190-5870	6020-8370
	Ecartement des fourches suivant tablier (T)			mm	267 / 673 / 876 / 1080 (T 1300 mm/1600 mm) / 1384 (T 1600 mm)					
	Longueur totale RX 60-30		l_2	mm	2428				2428	
	Longueur totale RX 60-30L		l_2	mm	2518				2518	
	Distance de charge		x	mm	465				465	
	Pneu	avant/arrière		mm	250/60-12//180/70-8				250/60-12//180/70-8	
	Trace	avant/arrière	b_{10}/b_{11}	mm	950/900				950/900	1050/900
	Largeur la plus grande		b_1	mm	1199				1199	1298

					Mât télescopique		Mât NiHo		Mât triplex	
RX 60-30/600	Course de levée nominale		h_3	mm	2870-4770	4870-5170	2940-4790	4890-5190	4360-4740	4890-7540
	Hauteur de construction		h_1	mm	2125-3075	3125-3275	2100-3025	3075-3225	2100-2225	2275-3225
	Levée libre tablier 4 galets T		h_2	mm		-	1440-2370	2420-2570	1440-1570	1620-2570
	Levée libre tablier 6 galets T		h_2	mm		160	1320-2250	2300-2450	1320-1450	1500-2450
	Hauteur la plus grande 4 galets		h_4	mm			3630-5480	5580-5880	5070-5440	5590-8240
	Hauteur la plus grande 6 galets		h_4	mm	3650-5550	5650-5950	3750-5600	5700-6000	5190-5570	5720-8370
	Ecartement des fourches suivant tablier (T)			mm	267 / 673 / 876 / 1080 (T 1300 mm/1600 mm) / 1384 (T 1600 mm)					
	Longueur totale RX 60-30/600		l_2	mm	2518				2518	
	Distance de charge		x	mm	465				465	
	Pneu	avant/arrière		mm	315/45-12//180/70-8 (jusqu'à 16 km/h z.T également 250/60-12//180/70-8 possible)				315/45-12//180/70-8 (jusqu'à 16 km/h z.T également 250/60-12//180/70-8 possible)	
	Trace	avant/arrière	b_{10}/b_{11}	mm	1002/900	1100/900	1002/900	1100/900	1002/900	1100/900
	Largeur la plus grande		b_1	mm	1300	1398	1300	1398	1300	1398

					Mât télescopique		Mât NiHo		Mât triplex	
RX 60-35	Course de levée nominale		h_3	mm	2870-4770	4870-5170	2940-4790	4890-5190	4360-4740	4890-7540
	Hauteur de construction		h_1	mm	2125-3075	3125-3275	2100-3025	3075-3225	2100-2225	2275-3225
	Levée libre tablier 4 galets T		h_2	mm		-	1440-2370	2420-2570	1440-1570	1620-2570
	Levée libre tablier 6 galets T		h_2	mm		160	1320-2250	2300-2450	1320-1450	1500-2450
	Hauteur la plus grande 4 galets		h_4	mm		-	3630-5480	5580-5880	5070-5440	5590-8240
	Hauteur la plus grande 6 galets		h_4	mm	3650-5550	5650-5950	3750-5600	5700-6000	5190-5570	5720-8370
	Ecartement des fourches suivant tablier (T)			mm	267 / 673 / 876 / 1080 (T 1300 mm/1600 mm) / 1384 (T 1600 mm)					
	Longueur totale RX 60-35		l_2	mm	2548				2548	
	Distance de charge		x	mm	465				465	
	Largeur d'allée RX 60-35		A_{st}	mm	(1000 x 1200) 3879//(1200 x 800) 4079				(1000 x 1200) 3879//(1200 x 800) 4079	
	Pneu	avant/arrière		mm	315/45-12//180/70-8				315/45-12//180/70-8	
	Trace	avant/arrière	b_{10}/b_{11}	mm	1002/900	1100/900	1002/900	1100/900	1002/900	1100/900
	Largeur la plus grande		b_1	mm	1300	1398	1300	1398	1300	1398

RX 60-25/35 Chariots élévateurs électriques
Vues détaillées

Vue dégagée avec le mât télescopique

Vue dégagée avec le mât triplex

Nombreuses possibilités de rangement

Poste conducteur au sommet de l'ergonomie

Poste de conduite convivial et bien agencé

Traverse stable offrant une visibilité optimisée

RX 60-25/35 Chariots élévateurs électriques
Vues détaillées

Protection latérale pour les utilisations particulièrement difficiles

Protection complémentaire contre les chutes d'objets

Système de retenue du conducteur. IWS

Changement de la batterie (option)

RX 60-25/35 Chariots élévateurs électriques
Efficacité sans gaz d'échappement pour toute utilisation

Visibilité supérieure grâce au nouveau concept de mât

Faible empreinte écologique et rendement élevé grâce à un entraînement électrique puissant

Design compact et grande maniabilité

Productivité maximale grâce au Li-Ion

L'efficacité propre. En plus de leur absence totale d'émission polluante pour des tonnages allant de 2,5 à 3,5 tonnes, les chariots de la série RX 60 offre également une grande productivité associée à une compacité et une maniabilité hors-normes. Indispensables pour le transport et la logistique les chariots RX 60 regorge d'innovations utiles parmi lesquelles le changement latéral de la batterie particulièrement apprécié pour le travail avec plusieurs équipes. Avec une vitesse de pointe à 20 km/h les produits sont transportés rapidement et avec efficacité. Une version avec un centre de gravité de la charge à 600 mm permet encore d'accroître les possibilités offerte par ces appareils. Autre avantage, la version Li-Ion permet en 40 minutes seulement de recharger 60% de la batterie (100% en deux heures). En plus de cette efficacité, la batterie Li-Ion sans entretien redéfinit les standards de la sécurité avec un contrôle permanent de chaque cellule.

Puissance

- Peut lever jusqu'à 3 tonnes pour une distance de la charge de 600 mm
- Transbordement efficace des marchandises : une vitesse de conduite pouvant atteindre les 20 km/h
- Suffisamment d'énergie pour un fonctionnement en 3 x 8. Grande capacité de la batterie et remplacement latéral de la batterie
- Courant asynchrone sans entretien
- Disponibilité extrême : la batterie au Li-Ion stocke une grande quantité d'énergie et permet de réaliser rapidement des recharges partielles

Précision

- Les programmes de conduite offrent le choix : productivité maximale ou efficacité élevée
- S'adapte à chaque utilisation : la vitesse et le rapport entre accélération et freinage sont réglables individuellement
- Commande sensible et en continu de la vitesse de levage : technologie de clapets proportionnels de pointe et commande à pédale unique intuitive
- Manipulation précise de charges : la cabine conducteur décalée latéralement offre une vue optimale sur les charges

Ergonomie

- Cabine spacieuse, confortable et à équiper individuellement avec de nombreuses possibilités de rangement
- Confortable : montée et descente confortables et sécurisées
- Options de commande à sélectionner individuellement : levier multiple, mini levier, Fingertipp ou Joystick 4Plus

Compacité

- Idéal dans les espaces très étroits : les dimensions compactes du chariot élévateur et sa grande maniabilité lui permettent de circuler dans des allées étroites
- Pour un volume équivalent, la version au Li-Ion renferme deux fois plus d'énergie

Sécurité

- Une visibilité parfaite : un siège conducteur surélevé et une fenêtre de contrôle sur tous les côtés, y compris dans le toit de protection du conducteur
- Grande stabilité grâce au faible centre de gravité du chariot
- Stabilité de conduite exceptionnelle dans les virages

Protection de l'environnement

- Faibles coûts de fonctionnement : faible consommation énergétique et longues intervalles d'entretien
- Entraînement sans émissions
- Le mode efficacité Blue-Q permet d'économiser jusqu'à 20% d'énergie à l'aide d'un bouton-poussoir, sans pertes de rendement
- Plus de 95% de tous les matériaux utilisés sont recyclables

RX 60-25/35 Chariots élévateurs électriques
Variantes d'équipement

		RX 60-25/-30/-35	RX 60-25L/-30L	RX 60-25/-25L/-30L avec cdg 600 mm
Poste conducteur	Faibles coûts de fonctionnement grâce à une faible consommation énergétique et à de longues intervalles d'entretien (1 000 heures de fonctionnement)	●	●	●
	Commande à double pédale	○	○	○
	Cabine à protection contre les intempéries, à bâche ou complète	○	○	○
	Toit « drive-in » de protection du conducteur avec couverture de toit en Makrolon®	○	○	○
	Cabine conducteur pour le chargement de conteneurs (hauteur : env. 2126 mm)	○	○	○
	Pare-brise, vitre arrière et vitre de toit teintés en verre de sécurité feuilleté vert teinté ou Makrolon®, essuie-glaces/lave-glaces	○	○	○
	Rangements et porte-boissons intégrés	●	●	●
	Unité d'affichage et de commande avec afficheur et touches de fonction protégés contre les projections d'eau	●	●	●
	Support d'écriture avec presse-papier (amovible)	○	○	○
	Revêtement en cuir synthétique Grammer MSG 65	●	●	●
	Revêtement textile, à suspension pneumatique, revêtement en cuir synthétique, rallonge dorsale réglable en hauteur, chauffage du siège	○	○	○
	Plaque de siège pivotante avec rotation du siège de 20° vers la droite	○	○	○
	Poignée sur toit de protection	●	●	●
	Lame à ressort horizontale pour le siège conducteur pour minimiser les vibrations du corps humain	○	○	○
	Porte-documents sur le dossier du siège	○	○	○
	Garniture de pavillon avec éclairage intérieur	○	○	○
	Radio/lecteur MP3 avec prise USB	○	○	○
	Pare-soleil et store de protection contre le soleil	○	○	○
	Chauffage électrique à 1 500 W avec buses de dégivrage	○	○	○
	Lucarne réglable permettant un échange d'air rapide dans la cabine	○	○	○
	Conditionnement grand froid, afficheur et fluide hydraulique utilisables jusqu'à –30 °C	○	○	○
Mât de levage	Mât de levage à vue libre en version télescopique, NiHo ou triple	○	○	○
	Dosseret de charge	○	○	○
	Mât de levage en position verticale	○	○	○
	Accumulateur hydraulique dans le circuit de levage pour amortir les sièges de pression dans le système hydraulique	○	○	○
	Protection du vérin d'inclinaison contre la poussière et l'humidité grâce à soufflet	○	○	○
	Fonction d'interruption de levage par bouton-poussoir	○	○	○
	Protection contre l'usure des fourches	○	○	○
Pneus	Pneus simples, super élastiques, système SIT	●	●	●
	Pneus simples, couleurs naturelles, super élastiques, système SIT	○	○	○
Système hydraulique	Pompe hydraulique insonorisée	●	●	●
	Technologie de clapets proportionnels pour des mouvements particulièrement précis	●	●	●
	Possibilités de paramétrage individuel des fonctions hydrauliques	○	○	○
	Commande à levier multiple	●	●	●
	Mini levier avec accoudoir, 2, 3 ou 4 leviers, effleurement ou joystick	○	○	○
Entraînements	5 programmes de conduite et mode d'économie d'énergie Blue-Q	●	●	●
	Affichage de la consommation énergétique et du temps de conduite restant selon le niveau de charge de la batterie en cours	○	○	○
	Entraînements sans entretien pour la conduite, la direction et le levage, et composants encapsulés contre la poussière et l'humidité	●	●	●
	Batterie Li-Ion	○/○/—	—	○/—/—
Freins	Freins à disques multiples à bain d'huile et sans usure	●	●	●
	Récupération de l'énergie lors du freinage	●	●	●
	Freins de stationnement mécaniques	●	●	●
	Freins de stationnement électromécaniques	○	○	○
Sécurité	Faible centre de gravité du chariot et axe de direction avec palier pendulaire élevé pour une stabilité optimale	●	●	●
	Grille de toit de protection	○	○	○
	Système de ceinture « Easybelt » pour boucler et déboucler en toute sécurité	○	○	○
	Système de retenue Sauermann de type HRS-E/ERS ou IWS avec porte à armature à gauche	○	○	○
	Projecteur et éclairage LED	○	○	○
	Possibilité de limitation de la vitesse par le conducteur	●	●	●
	Dispositif d'avertissement STILL Safety Light, point lumineux bleu	○	○	○
	Système d'assistance (ATC - Assistance Truck Control) : arrêt/stationnement sécurisé, contrôle de la ceinture de sécurité	○	○	○
	Système d'assistance (ATC - Assistance Truck Control) : limitation de la vitesse en fonction de l'angle de braquage	○	○	○
	Système d'assistance (ATC - Assistance Truck Control) : réduction de la vitesse en cas de porte-fourche levé	○	○	○
	Mesure de la charge avec une précision de ±2 %	○	○	○
	Miroir panoramique	○	○	○
	Mini-console pour inverser le sens de la marche de la main gauche	○	○	○
	FleetManager : Contrôle d'accès, détection de chocs, rapports complets	○	○	○
	Siège conducteur surélevé de 350 mm pour une bonne visibilité sur les charges élevées, p. ex. les palettes de boissons	○	○	○

● Standard ○ En option — Non disponible

STILL

@

STILL
6 Bd Michael Faraday
SERRIS - CEDEX 4
F-77716 MARNE LA VALLEE
Tél: +33 1.64.17.40.00
Fax: +33 1.64.17.41.70
info@still-fr.com
Pour plus d'informations, consultez le site :
www.still-fr.com

STILL S.A.
Succursale Suisse romande
Rue de la Cité 20
CH-1373 Chavornay
Tél: +41 (0)21 946 40 80
Fax: +41 (0)21 946 40 92
info@still.ch
Pour plus d'informations, consultez le site :
www.still.eu

STILL S.A.
Vosveld 9
B-2110 Wijnegem
Tél: +32 (0)3 360 62 00
Fax: +32 (0)3 326 21 42
info@still.be
Pour plus d'informations, consultez le site :
www.still.be

STILL S.A. Luxembourg Branche
Zoning Industriel 11, Um Wöller
L-4410 Soleuvre (Sanem)
Tél: +352 27 84 85 91
Fax: +352 27 84 85 92
info@still-luxembourg.lu

www.still-luxembourg.lu

STILL a la certification qualité, sécurité au travail, protection de l'environnement et gestion de l'énergie.

MANAGEMENT SYSTEM CERTIFICATION
DNV·GL
ISM ■ ISO 9001 ■ ISO 14001
OHSAS 18001 ■ ISO 50001

RX 60 25/35 F 08/18 Sous réserve de toute modification technique. SIREN 348 937 012 RCS Meaux