dumagazine 16

by duma rent

VOTRE SPÉCIALISTE DANS LA LOCATION DE MACHINES POUR L'INDUSTRIE ET LE BTP **SEPTEMBRE 2020**

Nacelles GENIE NOUVEAUTÉ

P. 6

ACHAT

368 nouvelles machines

P. 4

MISE À L'HONNEUR

» Construction d'un nouveau dépôt à Paris

P. 13

» Notre mini-grue Maeda sur les rails

P. 12

NOUVEAUTÉ

KLUBB KT20

P. 7

DUMARENT@EVENTS

les prochains salons

P. 11

duma rent
bringing you different solutions

3 Duma Rent @ votre service

4 Élargissement de notre flotte

6 Nouveauté Quelques nouvelles nacelles mises en lumière

8 Notre gamme de nacelles électriques Genie

10 Produits mis en évidence : KALMAR DCG-160-12 & YANMAR VIO38-6

11 Les actualités Duma Rent

12 Projets à l'honneur

14 Duma Rent en action

15 BD

www.dumarent.fr

Bienvenue !

Cher lecteur,

Nous sommes ravis de vous présenter la 16ème édition de notre Dumagazine !
Vous accompagner en proposant une gamme toujours élargie, toujours renouvelée, voici notre objectif depuis de nombreuses années maintenant.

Notre service Achats sélectionne les meilleures machines disponibles sur le marché et toute l'équipe est à votre service afin de vous apporter des conseils sur-mesure pour vous aider dans vos choix et vous livrer la machine parfaitement adaptée à vos besoins.
Vous découvrirez dans ce numéro notre gamme de nacelles ciseaux enrichie de nouveaux modèles, ainsi que de nouveaux types de nacelles Genie et KLUBB fraîchement intégrées dans notre offre.

Vous serez informés de nos prochains évènements et salons, sous réserve qu'ils soient maintenus dans un contexte sanitaire encore fragile.
Enfin, comme toujours nous mettons à l'honneur quelques projets, notamment ici la construction de notre nouvelle agence à Canly, près de Compiègne, pour alimenter de façon plus fluide la région parisienne.

Espérant que ce magazine suscitera votre intérêt, nous vous en souhaitons une bonne lecture.

L'équipe DUMA RENT

MINI-GRUE CMC S19

Duma Rent
@ your service

Duma Rent: la qualité avant tout !

Achat de machines: un travail rigoureux !

Durant la pandémie de COVID-19, Duma Rent a redoublé d'effort afin de garantir une qualité de service et de matériel constante dans un contexte réglementaire complexifié. Dans la continuité, une attention particulière a été portée lors de la sélection des nouvelles machines, ceci dans le but de répondre aux demandes et besoins spécifiques de nos clients. Soucieux de proposer des machines récentes, bénéficiant des dernières technologies, les engins sont équipés des moteurs les plus modernes permettant de respecter les dernières normes d'émissions toujours plus restrictives.

A l'arrivée dans notre entrepôt de Kuurne (BE), la machine nouvellement acquise est contrôlée minutieusement tant sur la qualité, la sécurité, que sur les spécifications techniques. Elle est ensuite marquée d'un numéro et un lettrage d'identification unique. Ainsi chaque machine de notre parc est rapidement identifiable. Si besoin des options peuvent être ajoutées telles qu'une cabine en surpression ou des accessoires spéciaux. Enfin la machine est mise en service par un organisme de contrôle reconnu et certifié tant pour la France que pour la Belgique, de cette façon elle répond aux normes applicables dans les deux pays.

La machine ainsi préparée est déplacée jusqu'à notre dépôt principal de Marke, où elle sera rapidement livrée chez notre client, la plupart du temps grâce à nos camions de Duma Trans !

Agrandissement
de notre flotte avec
368
nouvelles machines
et accessoires

Pour vous proposer des machines récentes, fiables, de marques reconnues, nous investissons en permanence. Notre flotte de location a donc été enrichie avec 368 nouvelles machines et accessoires dont voici un bref aperçu. .

Vous pouvez trouver tous les prix de location de nos machines dans notre tarif 2020.V2 ou n'hésitez pas à consulter notre site ***www.dumarent.fr***

10 KALMAR

10	x chariots diesel gros tonnage	DCG 160-12

22 KLUBB

10	x nacelles sur camion	KT20
10	x nacelles sur fourgon	K32
2	x nacelles sur fourgon	K38P

253 GENIE

10	x nacelles à ciseaux électriques	GS1330
15	x nacelles à ciseaux électriques	GS1932
40	x nacelles à ciseaux électriques	GS2032
15	x nacelles à ciseaux électriques	GS2632
10	x nacelles à ciseaux électriques	GS3246
12	x nacelles à ciseaux électriques	GS4047
10	x nacelles à ciseaux électriques	GS4655
4	x nacelles à ciseaux électriques	GS4069DC
5	x nacelles à ciseaux diesel	GS2669RT
8	x nacelles à ciseaux diesel	GS3369RT
10	x nacelles à ciseaux diesel	GS4069RT
5	x nacelles à ciseaux diesel	GS3390RT
15	x nacelles à ciseaux diesel	GS4390RT
15	x nacelles à ciseaux diesel	GS5390RT
10	x nacelles articulées sur batterie	Z30N
8	x nacelles articulées sur batterie	Z45/25JDC
5	x nacelles articulées sur batterie	Z60/37DC
11	x nacelles articulées diesel	Z80/60
7	x nacelles articulées diesel	ZX135
3	x nacelles télescopiques diesel	SX105XC
1	x nacelle télescopique diesel	SX125XC
2	x nacelles télescopiques diesel	SX135XC
1	x nacelle télescopique diesel	SX180
8	x nacelles à mât vertical	GR12
8	x nacelles à mât vertical	GR15
15	x nacelles à mât vertical	GR20

83 MANITOU

5	x télescopiques rotatifs	MRT1840
5	x télescopiques rotatifs	MRT2150P+
10	x télescopiques rotatifs	MRT2550P+
3	x télescopiques rotatifs	MRT3255
1	x télescopique	MT625
1	x télescopique	MLT625 ST5
1	x télescopique	MT733
8	x télescopiques	MT933
8	x télescopiques	MT1840
2	x télescopiques	MHT790
2	x télescopiques	MHT10130
1	x télescopique	MHT10230
10	x chariots tout terrain	M30-4
10	x nacelles articulées diesel	160ATJ+
2	x nacelles articulées diesel	200ATJ
2	x nacelles télescopiques diesel	280TJ
12	x nacelles à mât vertical	100VJR

Manitou MHT10130

Genie GS1330

Genie GS3390RT

Manitou 100VJR

Genie ZX135

Klubb KT20

Genie

NOUVEAU DANS LA GAMME

Quelques nouvelles nacelles mises en lumière

Duma Rent a décidé d'investir massivement dans des nacelles Genie et KLUBB, permettez-nous de vous en présenter plus précisément quelques-unes :

GENIE GS3390RT

Cette machine ultra puissante peut soulever pas moins de 1.134 kg. Grâce à sa large plateforme de travail, extensible jusqu'à 7,38 m (super deck), la nacelle offre un lieu de travail parfait pour de nombreuses tâches.

Spécifications :

- hauteur de travail : 12,1 m
- capacité du panier : 1.000 kg / 7 personnes
- L x l x h : 4,88 m x 2,53 m x 2,71 m
- poids : 6.513 kg
- motorisation : 4x4 avec moteur Kubota diesel D2011
- dimensions panier : L 389 cm x l 183 cm (rétracté)
- générateur : 3,5 Kva
- stabilisation : 4 stabilisateurs

NACELLE TÉLESCOPIQUE GENIE SX105XC NOUVEAU

Cette nacelle télescopique remplace l'ancien modèle S105 et dispose désormais d'une grande capacité de charge (XC). Comme ses grandes sœurs dans notre gamme, cette nacelle dispose d'un chassis en X qui s'ouvre de 2,49 m jusqu'à 3,94 m en position stabilisée. Le XC est synonyme de "capacité supplémentaire", ce qui permet d'emporter jusqu'à 454kg dans le panier à la hauteur de levage maximale. Comme presque toutes nos nacelles élévatrices Genie et Manitou, ce modèle est équipé d'un système anti-écrasement (safe man system).

Spécifications :

- hauteur de travail : 34,0 m
- portée horizontale : 24,38 m
- rotation : 360° continu
- capacité du panier : 454kg/ 2 personnes
- L x l x h : 14,25 m x 3,94 m x 3,05 m
- poids : 19.300 kg
- motorisation : 4x4 avec moteur Deutz TD2.9L4 - 74 PK
- dimensions panier : L 244 cm x l 91 cm x H 110 cm
- générateur : 3,5 Kva

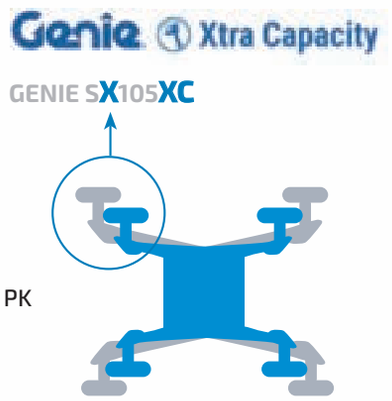

KLUBB

NACELLE SUR CAMION IVECO KLUBB KT20 - PERMIS B

NOUVEAU

Afin de compléter sa gamme de nacelles sur camion, Duma Rent a acheté une dizaine de modèles KLUBB KT20. Ces nacelles télescopiques sont montées sur une camionnette Iveco Daily. La stabilisation variable permet un positionnement large ou étroit.

- hauteur de travail : 20,6 m
- portée horizontale : 12,5 m
- rotation : 420° non continu
- capacité du panier : 300 kg/ 3 personnes
- L x l x h : 6,95 m x 2,20 m x 3,10 m
- poids : < 3.500 kg
- motorisation : moteur diesel PTO
- dimensions panier : L 125 cm x l 75 cm x H110 cm

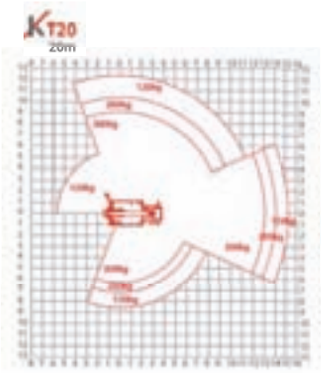

NACELLE TÉLESCOPIQUE ARTICULÉE GENIE Z60/37DC

NOUVEAU

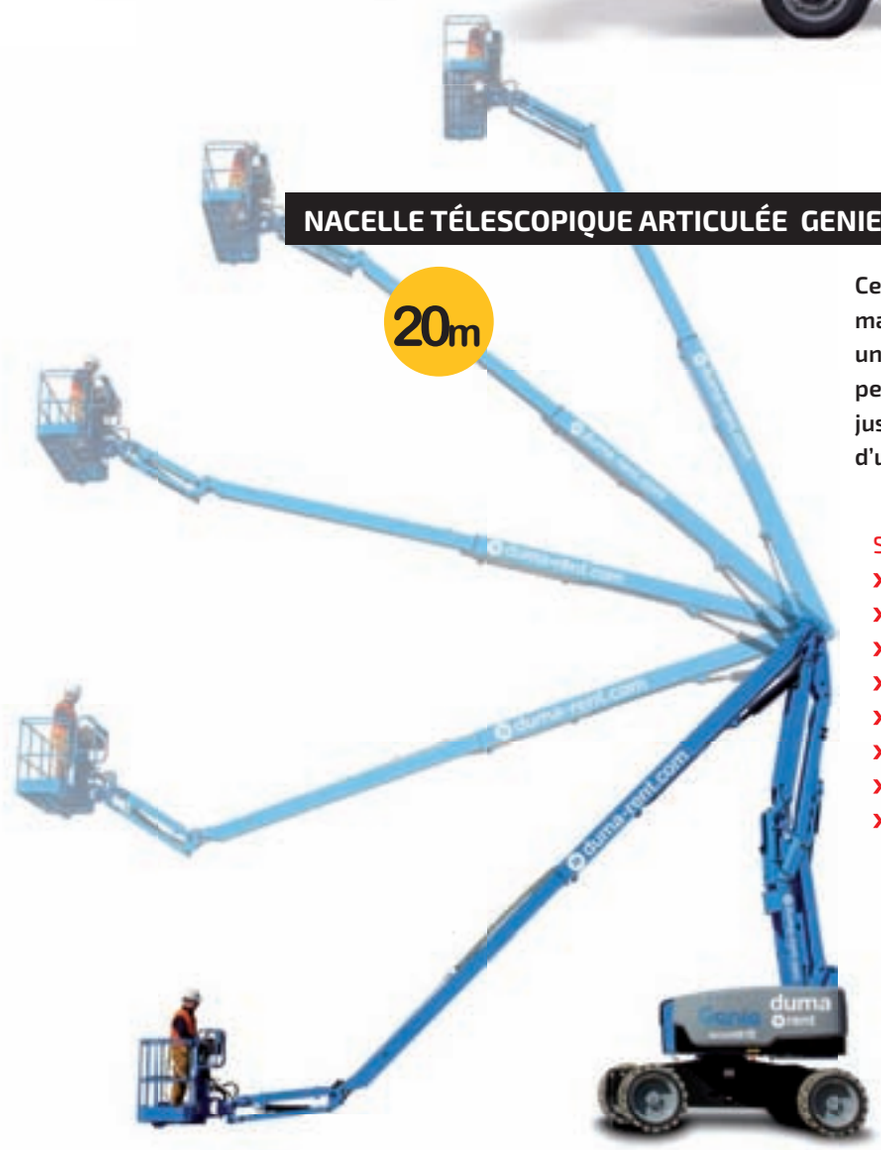

Cette nacelle est très polyvalente grâce à ses pneus non marquants et ses 4 moteurs électriques qui permettent une traction à 4 roues motrices. De plus, la Z60/37DC peut travailler en négatif dans une certaine mesure, jusqu'à -2,8 m. Cette machine est également équipée d'un système d'anti-écrasement (safe man system).

Spécifications :

- hauteur de travail : 20,16 m
- portée horizontale : 11,15 m
- capacité : 227 kg /2 personnes
- L x l xh : 8,15 m x 2,49 m x 2,54 m
- rotation : 355° non continu
- poids : 7.530 kg
- motorisation : batteries 48VDC (8 x 6V)
- dimensions panier : L 183 cm x l 76 cm x H 110 cm

Consultez sur notre site internet les abaques de charges de chaque machine.

Genie

Notre gamme
de nacelles ciseaux électriques Genie

Duma Rent dispose d'une large gamme de nacelles à ciseaux Genie d'une hauteur de travail allant de 5,8 à 16 mètres, qui peuvent être louées pour des projets à court, moyen ou long terme. Les machines sont équipées en standard d'une prise 220V dans le panier. Celui-ci peut toujours être replié à moitié afin que la nacelle à ciseaux puisse être déplacée sans difficulté.

Genie GS1330 NOUVEAU

- Hauteur de travail : 5,90 m
- Capacité du panier : 227 kg
- Longueur : 1,41 m
- Extension du panier : 0,46 m
- Largeur : 0,78 m
- Hauteur : 2,02 m / 1,68 m*
- Poids : 885 kg

Genie GS1932

- Hauteur de travail : 7,80 m
- Capacité du panier : 227 kg
- Longueur : 1,83 m
- Extension du panier : 0,91 m
- Largeur : 0,81 m
- Hauteur : 2,11 m / 1,75 m*
- Poids : 1.498 kg

Genie GS2032

- Hauteur de travail : 8,10 m
- Capacité du panier : 363 kg
- Longueur : 2,44 m
- Extension du panier : 0,91 m
- Largeur : 0,81 m
- Hauteur : 2,13 m / 1,75 m*
- Poids : 1.825 kg

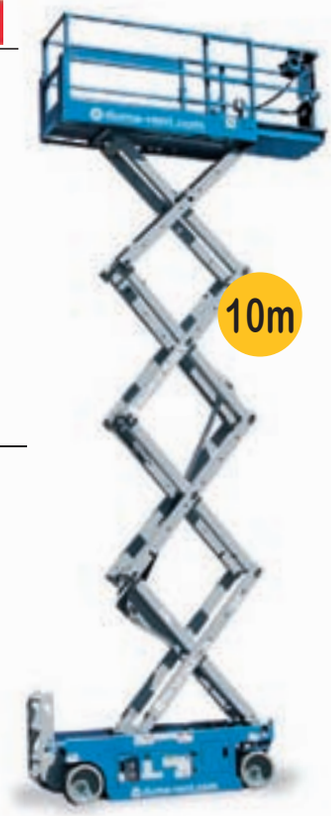

Genie GS2632

- Hauteur de travail : 9,92 m
- Capacité du panier : 227 kg
- Longueur : 2,44 m
- Extension du panier : 0,91 m
- Largeur : 0,81 m
- Hauteur : 2,26 m / 1,91 m*
- Poids : 1.956 kg

*** = garde-corps rétractable à mi-hauteur**

Genie GS2646

- Hauteur de travail : 9,92 m
- Capacité du panier : 454 kg
- Longueur : 2,41 m
- Extension du panier : 0,91 m
- Largeur : 1,17 m
- Hauteur : 2,26 m / 1,68 m*
- Poids : 2.447 kg

Genie GS3246

- Hauteur de travail : 11,75 m
- Capacité du panier : 318 kg
- Longueur : 2,41 m
- Extension du panier : 0,90 m
- Largeur : 1,17 m
- Hauteur : 2,39 m / 1,80 m*
- Poids : 2.812 kg

Genie GS4047

- Hauteur de travail : 13,75 m
- Capacité du panier : 350 kg
- Longueur : 2,44 m
- Extension du panier : 0,91 m
- Largeur : 1,19 m
- Hauteur : 2,54 m / 1,88 m*
- Poids : 3.221 kg

Genie GS4069DC

- Hauteur de travail : 14,02 m
- Capacité du panier : 363 kg
- Longueur : 3,12 m
- Extension du panier : 1,50 m
- Largeur : 1,75 m
- Hauteur : 2,74 m / 2,05 m*
- Poids : 4.924 kg

Genie GS4655 NOUVEAU

- Hauteur de travail : 16,02 m
- Capacité du panier : 350 kg
- Longueur : 3,14 m
- Extension du panier : 1,22 m
- Largeur : 1,40 m
- Hauteur : 2,74 m / 1,97 m*
- Poids : 3.700 kg

*** = garde-corps rétractable à mi-hauteur**

KALMAR

QUELQUES MACHINES MISES EN LUMIÈRE

KALMAR DCG-160-12

Ce chariot gros tonnage Kalmar commandé en 10 exemplaires rejoindra nos Hyster H16XM-1200 dans la flotte de location.
Sa cabine est équipée en série d'une climatisation.

KALMAR DCG-160-12 NOUVEAU

- Capacité de levage : 16 tonnes @ 1200 mm
- Moteur : Cummins QSB 6.7L stage V – 6 cylindres
- Mât : Triplex 5,5 m
- Longueur : 5,75 m (sans fourches)
- Largeur : 2,54 m
- Hauteur : 3,47 m
- Fourches : 240 cm x 25 cm x 10 cm
- Poids : 22.400 kg
- Équipement : Déplacement latéral et positionneur de fourches (70 cm – 236 cm)

YANMAR VIO57-6B

Désormais, la mini-pelle Yanmar VIO57-6B est équipée du nouveau moteur à très faibles émissions et d' un filtre à particules diesel (FAP). Duma Rent est l'un des premiers loueurs à inclure dans sa flotte de location cette machine au moteur nouvelle génération.

YANMAR VIO57-6B

- Moteur : Yanmar TNV – direct injection Stage V engine avec FAP
- Poids : 5.485 kg
- Dimensions : L 5,52 m x l 1,99 m x h 2,54 m
- Accessoires : marteau piqueur / tarière / pince de tri

Les accessoires spécifiques suivants sont disponibles pour cette machine :

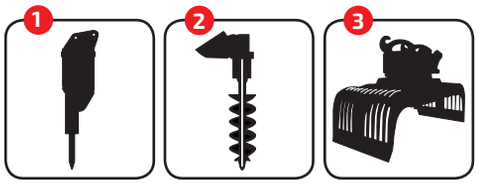

1. Marteau
2. Tarière
3. Pince de tri

YANMAR

Les actualités

COMING EVENTS 2021

En 2021, Duma Rent sera présent sur 2 grands salons: INTERMAT et MATEXPO. En espérant que le COVID-19 pourra être maîtrisé, nous nous ferons un plaisir de vous accueillir sur notre stand.

INTERMAT / Paris 19-24 avril 2021

Ce salon international des travaux de construction et d'infrastructure se tient tous les 3 ans au parc des expositions Paris Nord Villepinte, au nord de Paris. Nous ne manquerons pas de vous communiquer l'emplacement de notre stand dès que possible.

MATEXPO / Courtrai 8-12 sept. 2021

Bien entendu, il ne faut pas manquer le salon biennal du matériel de construction près de notre port d'attache. Duma Rent sera à nouveau présent pour ce troisième plus grand salon d'Europe, avec un beau stand.
Stand Duma Rent: D20 (à l'extérieur)

EVENTS & Covid-19

En raison de la pandémie de COVID-19, presque tous les événements ont été annulés. Néanmoins, Duma Rent a prévu de participer aux manifestations suivantes

RALLYE D'YPRES / 1-3 octobre 2020

Depuis de nombreuses années Duma Rent est un partenaire et un supporter du Rallye d'Ypres. Cette fois l'édition devrait prendre un tout autre élan puisque le comité d'organisation a décidé de postuler pour la Coupe du monde. Nous sommes curieux de découvrir cette nouvelle implication !

CHAMPIONNAT DE BELGIQUE DE CYCLISME / 22 septembre 2020

En raison de la crise du coronavirus, ce championnat de cyclisme professionnel a déjà été reprogrammé deux fois. La date finale a été fixée au 22 septembre, ce sera donc la première grande course en Belgique depuis la crise. Un évènement clairement attendu !
Plus d'infos sur www.bkanzegem.be

ANZEGEM CYCLING BK 2017-2020

QUELQUES PROJETS MIS EN LUMIÈRE

MAEDA CC985 travaux de levage sur les rails

Un de nos clients spécialisé dans les travaux ferroviaires nous a soumis sa problématique : placer une grue de levage mobile sur un wagon ! Bien entendu la grue mobile devait respecter les spécifications techniques et normes en vigueur pour les travaux le long d'un chemin de fer.

Après une étude approfondie, c'est la Maeda CC985 qui a été choisie. Celle-ci convient parfaitement aux dimensions du wagon et la portée était suffisante pour les travaux.

Après la modification de la Maeda, afin de respecter scrupuleusement les normes de sécurité exigées par Infrabel, la machine a été contrôlée par notre client et a passé tous les tests avec succès.

Bientôt les travaux seront repris et la machine pourra voyager sur le réseau ferroviaire.

La machine a été modifiée pour qu'elle puisse fonctionner en mode entièrement électrique.

MAEDA CC985
4,9 tonnes avec déport 2,10 m / hauteur de levage max. 16,5 m

QUELQUES PROJETS MIS EN LUMIÈRE

Nos machines en action sur le nouveau dépôt Duma Rent en construction

Afin d'accélérer notre développement sur la région parisienne et être toujours plus proches de nos clients, DUMA RENT a fait l'acquisition d'un bâtiment de 5 500 m2 construit sur 22 000 m2, à proximité immédiate de l'autoroute A1 (sortie 10 Arsy).

Cet ensemble datant de 1972 avait besoin d'une remise à neuf. Les travaux ont pu commencer malgré le confinement et la réhabilitation est lancée ! Une dalle de béton doublement armée de 200mm d'épaisseur sur environ 17 000 m2 est actuellement coulée afin de faciliter et sécuriser la circulation de nos nombreux engins. Cette dalle permettra également de pérenniser le sol de l'agence. Tous les réseaux souterrains et aériens sont bien entendu renouvelés par la même occasion.

Toujours soucieux de limiter notre impact environnemental, nous avons implanté 2 cuves de récupération d'eau de pluie pour une contenance totale de 40.000l. Ces dernières nous permettront de nettoyer nos engins et répondre au moins partiellement aux besoins en eau découlant de notre activité. La prochaine étape sera donc la construction des bureaux.

Pour ces travaux, nous avons eu recours à différentes machines de terrassement Duma Rent, comme indiqué sur les photos. Nous sommes impatients de vous accueillir prochainement sur notre nouveau site !

Duma Rent in action

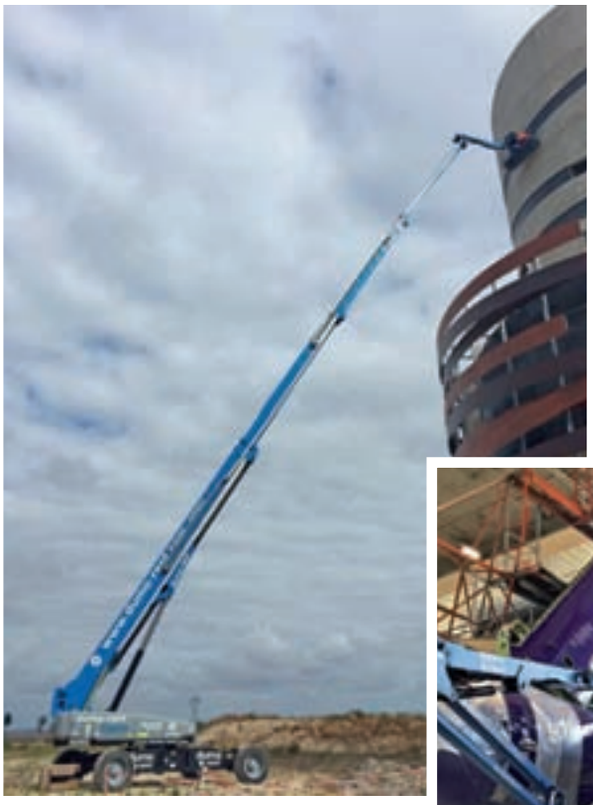

GENIE SX-180 @Liévin

MANITOU MRT3255 Remplacement des goulottes sur trémie @Arras

UNIC URW-506 & 2x Genie Z45 JDC gros entretien d'un Boeing 737 @Brussels airport

UNIC URW-506 @Lille Sud

TEUPEN LEO30T PLUS @Lyon

MOROOKA MST-2200VDR @St. Amand-les-eaux

BD

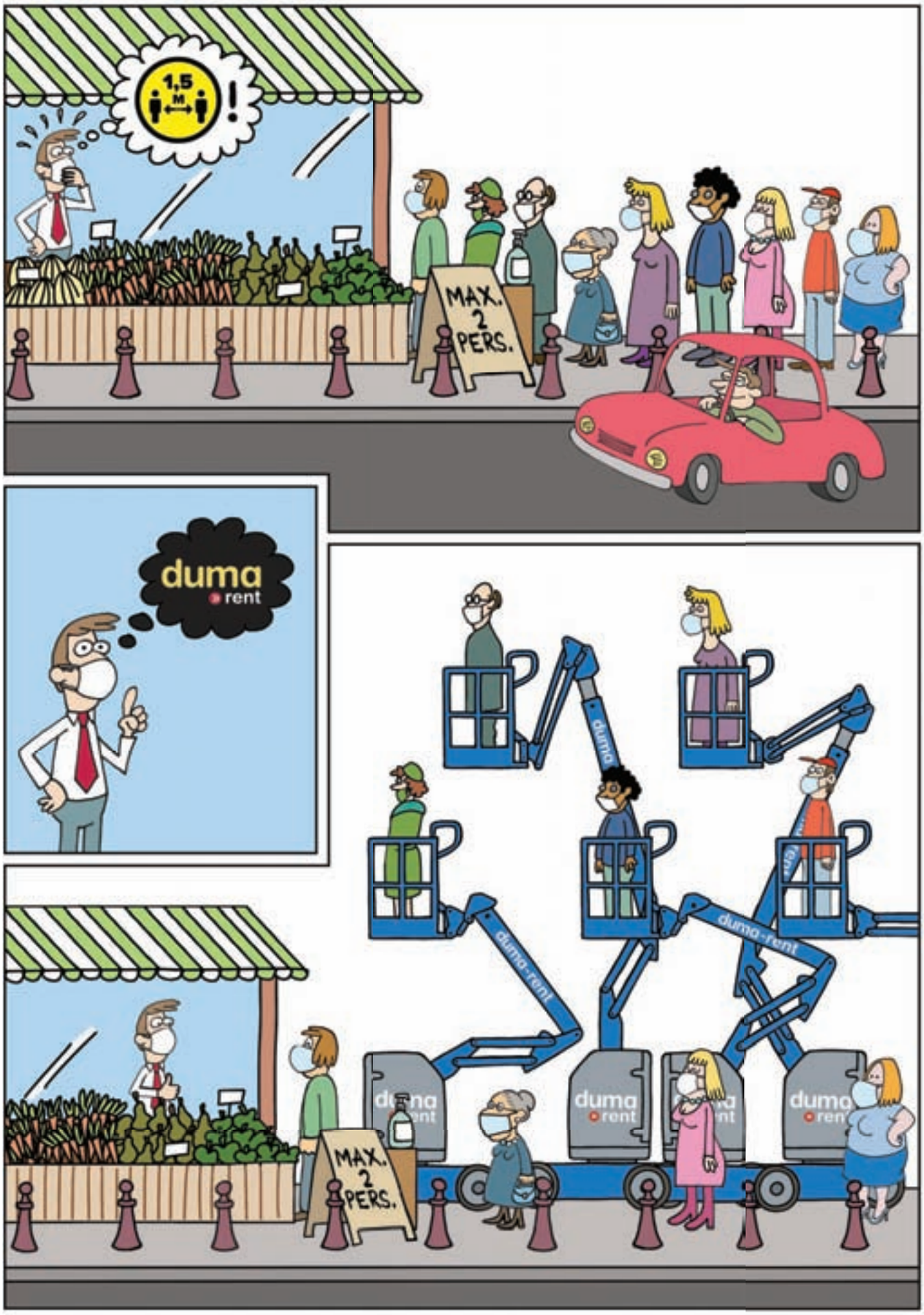

duma » rent

bringing you different solutions

DUMA RENT, Votre spécialiste dans la location de machines pour l'Industrie et le BTP.

DUMA RENT, certifié VCA (équivalence française : le MASE) est votre spécialiste dans la location de machines de qualité de marques renommées pour l'Industrie et le BTP, qu'il s'agisse de courtes ou longues durées.

Nos services internes pour les transports et la maintenance se tiennent prêts pour vous livrer ou intervenir rapidement en cas de panne. Grâce à notre assurance vous pouvez utiliser nos machines en toute sérénité.

Via cette revue semestrielle, nous vous informons des actualités de Duma Rent. Vous y trouvez des informations sur notre société, nos machines, nos projets, nos clients. Nous espérons que vous en avez apprécié la lecture et surtout n'oubliez pas :

Pour chacun de vos projets, de vos chantiers ou de vos évènements, vous trouverez une machine Duma Rent adéquate!

Si vous souhaitez prendre contact avec l'un de nos conseillers, n'hésitez pas à nous appeler au 03 28 200 580 ou nous contacter par mail : info@duma-rent.fr, afin éventuellement de convenir d'un rendez-vous.

Vous pouvez retrouver toutes les informations techniques ainsi que les notices d'utilisation pour chaque machine de notre gamme sur notre site internet : **www.duma-rent.fr**.

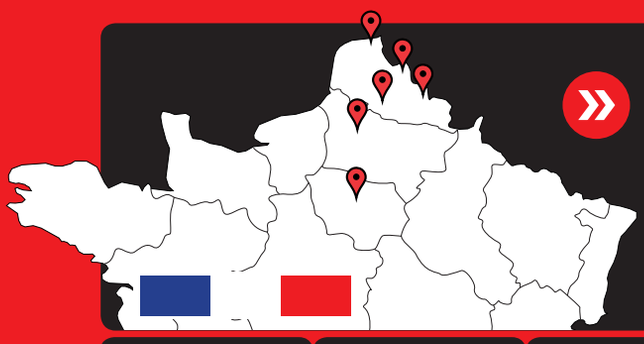

» duma rent

à différents endroits !

Duma Rent sarl • 1 Rue du Lac • 59380 Armbouts-Cappel
T +33 (0)3 28 200 580 • Fax +33 (0)3 28 200 960
info@dumarent.fr • www.dumarent.fr

Secteur Lillois	Secteur Pas de Calais	Secteur Dunkerque	Secteur Somme	Secteur Valenciennes	Secteur Paris Nord
06 29 73 55 63	06 20 923 022	03 28 200 580	06 37 451 551	06 45 496 468	06 38 952 116

Aimez-nous & suivez-nous sur Facebook ! **www.facebook.com/dumarent**