MINI-GRUE ARAIGNEE PICK AND CARRY

Machines de construction et de terrassement

MAEDA CC423

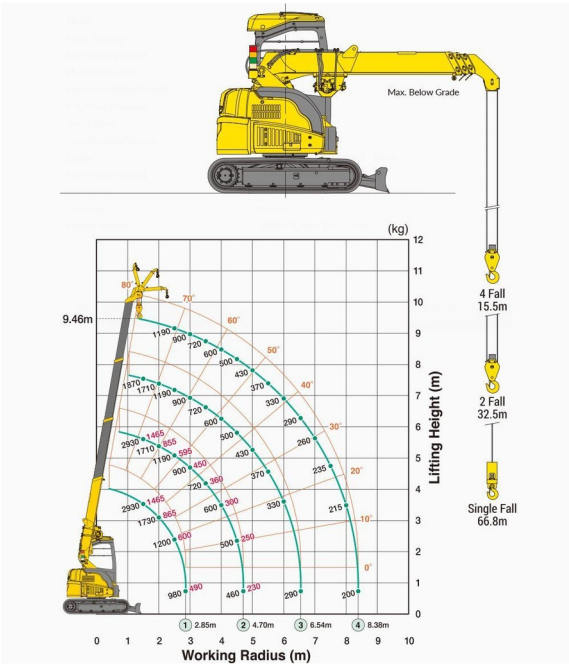

MAEDA CC423

Capacité de levage	2900 kg
Hauteur de levage	9460 mm
Longueur	4,02 m
Largeur	1,74 m
Hauteur	2,49 m
Poids	4400 kg

Moteur Diesel

Si vous avez des questions concernant cette machine ou des accessoires, vous pouvez toujours nous appeler au +32(0)56 222 111 ou nous envoyer un e-mail.

Les frais de nettoyage et d'environnement seront mis en compte si la machine revient très sale ou pleine de boue.

* Tous les prix sont hors TVA.
* Un dépôt de garantie peut être demandé.

ACCESSOIRES

- Opérateur- CAT 3
- Cuve chantier (mazout) 1100 l avec pompe
- Ventouse POWR-GRIP 635 kg
- Rampes synthétiques

07 May 2026 20:14:26 / 537 / Conditions générales sur notre site duma-rent.com