Bobcat

CHARGEUSE COMPACTE SUR CHENILLES Machines de construction et de terrassement

BOBCAT T450

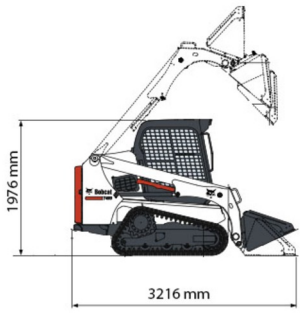

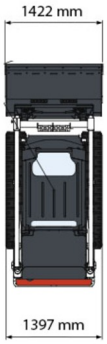

BOBCAT T450

Tonnage	2.789 ton
Longueur	3,22 m
Largeur	1,42 m
Hauteur	1,98 m
Poids	2789 kg

Moteur Diesel

Avec catalyseur d'échappement.

Si vous avez des questions concernant cette machine ou des accessoires, vous pouvez toujours nous appeler au +32(0)56 222 111 ou nous envoyer un e-mail.

Les frais de nettoyage et d'environnement seront mis en compte si la machine revient très sale ou pleine de boue.

* Tous les prix sont hors TVA.
* Un dépôt de garantie peut être demandé.

ACCESSOIRES

- Tarière Ø23, 30 ou 38 cm
- Fourche à pallettes
- Balayeuse 154 - 168 cm
- Cuve chantier (mazout) 1100 l avec pompe
- Fourche à fumier 137 cm
- Rampes synthétiques
- Plaque d'immatriculation

09 Jun 2026 23:34:22 / 596 / Conditions générales sur notre site duma-rent.com