MINI PELLE SUR CHENILLES

Machines de construction et de terrassement

YANMAR VIO80-1A

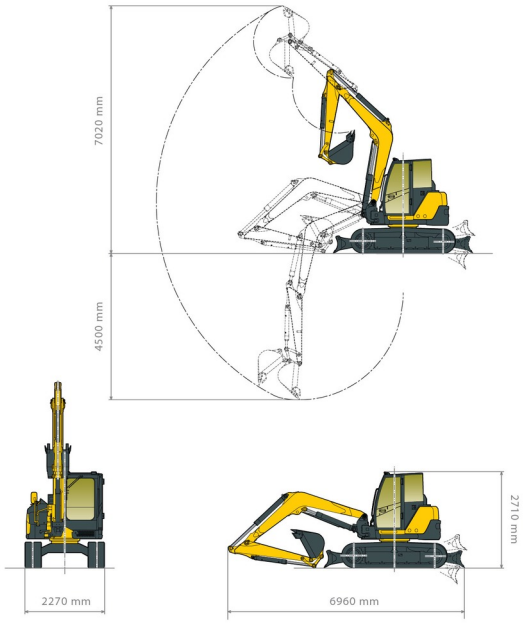

YANMAR VIO80-1A

Prix par jour	€ 255
2 à 4 jours	€ 205 /jour
Prix par semaine	€ 920
A partir de 4 semaines	€ 690 /semaine

Tonnage	8.5 ton
Longueur	6,96 m
Largeur	2,26 m
Hauteur	2,71 m
Poids	8465 kg

Moteur Diesel

Livré avec godet de 40 cm, 60 cm (à dents) et 160 cm.

Si vous avez des questions concernant cette machine ou des accessoires, vous pouvez toujours nous appeler au +32(0)56 222 111 ou nous envoyer un e-mail.

Les frais de nettoyage et d'environnement seront mis en compte si la machine revient très sale ou pleine de boue.

* Tous les prix sont hors TVA.
* Un dépôt de garantie peut être demandé.

ACCESSOIRES

- Marteau NPK PH3 (5,5 - 8 tonnes)
- Benne preneuse Pladdet - 8 tonnes
- Tarière Ø23, 30 ou 38 cm
- Benne inclinable 5 - 8 tonnes
- Cuve chantier (mazout) 1100 l avec pompe
- Pince de tri 5 - 5,5 ton
- Pince de tri 8 tonnes
- Rampes synthétiques

26 Apr 2024 20:08:14 / 638 / Conditions générales sur notre site duma-rent.com

duma rent
on different places !
Duma Rent bvba - Torkonjestraat 23, BE-8510 Marke
T +32(0)56 222 111 • Fax +32(0)56 716 141
info@dumarent.be • www.dumarent.be

Secteur Flandre occidentale 056 222 111
Secteur Flandre orientale 09 228 28 22
Secteur Anvers 03 887 87 81
Secteur Bruxelles 02 705 05 09
Secteur Charleroi 071 33 36 38