Chariots Thermiques 3.0 tonnes

Spécifications techniques					02-8FDF30
Caractéristiques	1.1	Constructeur			TOYOTA
	1.2	Modèle			02-8FDF30
	1.3	Alimentation			Diesel
	1.4	Conduite			Assis
	1.5	Capacité nominale/charge nominale	Q	kg	3000
	1.6	Centre de gravité	c	mm	500
	1.8	Distance entre le tablier et l'axe de l'essieu avant	x	mm	485
	1.9	Empattement, fourches en position haute/basse	y	mm	1700
Poids	2.1	Poids en ordre de marche		kg	4250
	2.2	Répartition du poids avec charge maximale, avant/arrière		kg	6260/990
	2.3	Répartition du poids à vide, avant/arrière		kg	1530/2720
Roues	3.1	Type de pneus			PPS
	3.2	Dimensions des roues - avant			28x9-15
	3.3	Dimensions des roues - arrière			6.50-10
	3.5	Roues, nombre (x=roues motrices)			2x/2
	3.6	Largeur de la voie - avant	b_{10}	mm	1010
	3.7	Largeur de la voie - arrière	b_{11}	mm	965
Dimensions	4.1	Inclinaison du mât, avant/arrière	α/β	deg	6/11
	4.2	Hauteur du mât baissé	h_1	mm	2010
	4.3	Levée libre	h_2	mm	135
	4.4	Levée	h_3	mm	2955
		Hauteur de levée	h_{23}	mm	3000
	4.5	Hauteur du mât déployé	h_4	mm	4260
	4.7	Hauteur du toit de protection	h_6	mm	2170
	4.8	Hauteur du siège	h_7	mm	1110
	4.12	Hauteur du crochet d'attelage	h_{10}	mm	335
	4.19	Longueur totale	l_1	mm	3780
	4.20	Longueur jusqu'à la face avant des fourches	l_2	mm	2780
	4.21	Largeur totale	b_1	mm	1240
	4.22	Dimensions des fourches	s/e/l	mm	45/100/1000
	4.23	Tablier porte-fourches selon DIN 15 173, classe A ou B			IIIA
	4.24	Largeur du tablier porte-fourches	b_3	mm	1070
	4.31	Garde au sol, mât	m_1	mm	110
	4.32	Garde au sol, au centre du chariot	m_2	mm	180
	4.33	Largeur d'allée avec palettes de 1000 x 1200 en travers	A_{st}	mm	4115
	4.34	Largeur d'allée avec palettes de 800 x 1200 en long*	A_{st}	mm	4315
	4.35	Rayon de giration	W_a	mm	2430
	4.36	Rayon de braquage interieur	b_{13}	mm	720
Performances	5.1	Vitesse de translation, en charge/à vide		km/h	16,0/16,5
	5.2	Vitesse de levée, en charge/à vide		m/s	0,44/0,47
	5.3	Vitesse de descente, en charge/à vide		m/s	0,50/0,50
	5.6	Force de traction maximum, en charge/à vide		N	18400/10400
	5.7	Rampe, en charge/à vide [1) 2)]		%	24
	5.8	Rampe maximum, en charge/à vide [2)]		%	27/20
	5.10	Frein de service			Hydraulique
Moteur	7.1	Fabricant du moteur, type			TOYOTA 1DZ-III
	7.2	Puissance utile selon la norme ISO 1585		kW	36
	7.3	Régime nominal		1/min	2500
	7.4	Nombre de cylindres/cylindrée		cm^3	4/2486
	7.5	Consommation de carburant selon cycle VDI 60		l/h	4,4
Autres	8.2	Pression hydraulique pour équipements		bar	147
	8.3	Débit hydraulique pour équipements		l/min	65-75
	8.4	Niveau sonore à l'oreille du cariste selon DIN 12 053		dB(A)	79

[1)] à 1,5 km/h
[2)] Valeurs calculées

Les performances et dimensions du chariot sont des valeurs nominales obtenues dans des conditions de fonctionnement normales.
Les produits Toyota et les spécifications sont susceptibles de modifications sans avis préalable.

TOYOTA TONERO

Caractéristiques des mâts et capacités résiduelles

Modèle			V									FV					FSV						
8FG/DF30	Hauteur de levée	h_{23}	3000	3300	3500	3700	4000	4500	5000	5500	6000	3000	3300	3500	3700	4000	4300	4700	5000	5500	6000	6500	7000
	Levée	h_3	2955	3255	3455	3655	3955	4455	4955	5455	5955	2955	3255	3455	3655	3955	4255	4655	4955	5455	5955	6455	6955
	Hauteur, mât abaissé	h_1	2010	2160	2260	2420	2610	2860	3110	3360	3650	2010	2160	2260	2420	2610	2160	2260	2420	2610	2860	3110	3360
	Hauteur, mât déployé [1]	h_4	3765	4065	4265	4465	4765	5265	5765	6265	6765	3650	3950	4150	4350	4650	4950	5350	5650	6150	6650	7150	7650
	Hauteur, mât déployé [2]	h_4	4260	4560	4760	4960	5260	5760	6260	6760	7260	4250	4550	4750	4950	5250	5550	5950	6250	6750	7250	7750	8250
	Levée libre [1]	h_2	135	135	135	135	135	135	135	135	135	1400 [1145]	1550 [1295]	1650 [1395]	1810 [1555]	2000 [1745]	1550	1650	1810	2000	2250	2500	2750
	Levée libre [2]	h_2	135	135	135	135	135	135	135	135	135	800	950	1050	1210	1400	950	1050	1210	1400	1650	1900	2150

1) Sans dosseret de charge
2) Avec dosseret de charge; La hauteur du dosseret de charge standard est de 1220 mm.
Les données entre [ ] sont valables quand la quatrième voie hydraulique est sélectionnéé.

Roue simple			V									FV					FSV						
8FG/DF30	Angle d'inclininaison, avant	deg	6	6	6	6	6	6	6	—	—	6	6	6	6	6	6	6	6	6	6	6	—
	Angle d'inclininaison, arrière	deg	11(6)	11(6)	11(6)	11(6)	11(6)	6	6	—	—	11(6)	11(6)	11(6)	11(6)	11(6)	6	6	6	6	6	6	—
	Capacité de charge, pneus gonflables [3]	kg	3000	3000	3000	3000	3000	3000	2600	—	—	3000	3000	3000	3000	3000	3000	3000	2600	1900	1500	1000	—
	Capacité de charge, PPS [3]	kg	3000	3000	3000	3000	3000	3000	2750	—	—	3000	3000	3000	3000	3000	3000	3000	2750	2050	1650	1100	—

Roues jumelées			V									FV					FSV						
8FG/ DF30	Angle d'inclininaison, avant	deg	6	6	6	6	6	6	6	6	6	6	6	6	6	6	6	6	6	6	6	6	6
	Angle d'inclininaison, arrière	deg	11(6)	11(6)	11(6)	11(6)	11(6)	11(6)	6	6	6	11(6)	11(6)	11(6)	11(6)	11(6)	6	6	6	6	6	6	6
	Capacité de charge, gonflables [3]	kg	3000	3000	3000	3000	3000	3000	3000	2550	2050	3000	3000	3000	3000	3000	3000	3000	2950	2650	2050	1600	1200
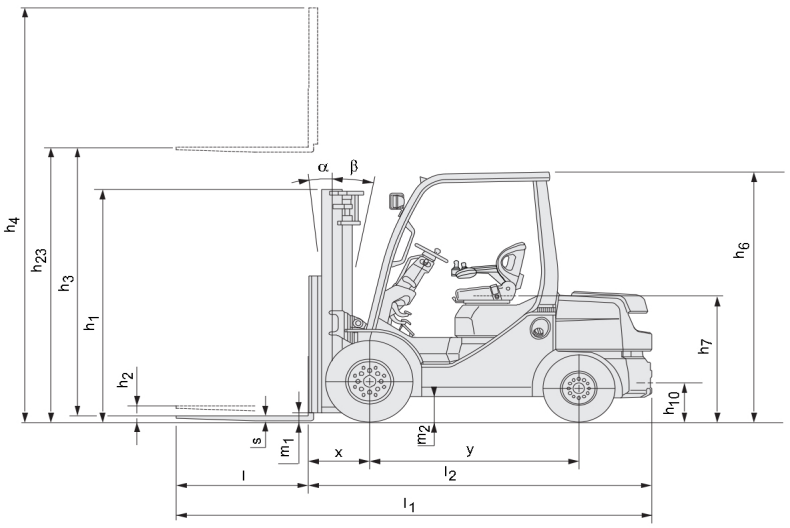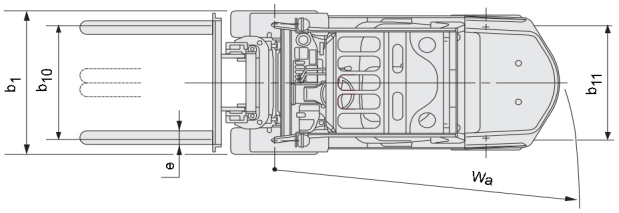
3) A CDG 500 mm
Les données entre () sont valables lorsque l'équipement "cabine" est sélectionné ou au minimum le panneau avant.