duma » rent

www.duma-rent.com

Volvo Construction Equipment

EW160E

Volvo Graafmachines 16,2-18,2t 115kW

Gegevens Volvo EW160E

Motor

Volvo Construction Equipment voldoet aan de strenge nieuwe Europese Stage IV-eisen voor terreinvoertuigen door een reeks aan innovaties door te voeren in de nieuwe motoren met Volvo Advanced Combustion Technology (V-ACT).
Volvo machines zijn uitgerust met een in-line dieselmotor met turbocompressor en hogedrukinjectiesysteem. De motor heeft een extern gekoeld EGR-uitlaatgasrecirculatiesysteem (E-EGR), een DPF roetfilter en een SCR (selectieve katalytische reductie) met AdBlue .

Motor	Volvo	D6J
Max. vermogen bij	omw./min	1 900
Netto (ISO 9249, SAEJ1349)	kW	112
	pk	152
Bruto (ISO 14396/SAE J1995)	kW	115
	pk	156
Max. koppel	Nm	716
bij een motortoerental van	omw./min	1 400
Aantal cilinders		6
Slagvolume	l	5.7
Boring	mm	98
Slag	mm	126

Elektrisch systeem

Goed beschermd elektrisch systeem met hoge capaciteit. Waterbestendige, dubbelsluitende kabelboomstekkers worden gebruikt om corrosievrije verbindingen te waarborgen. Het hoofdrelais en de magneetkleppen zijn afgeschermd om schade te voorkomen. De hoofdschakelaar is standaard.

Voltage	V	24
Accu's	V	2 x 12
Capaciteit accu	Ah	2 x 140
Wisselstroomdynamo	V/Ah	28/120
Vermogen wisselstroomdynamo	W	3 360

Onderwagen

Aandrijflijn: Een axiaalplunjermotor met variabele opbrengst en een powershift transmissie voor 3 versnellingen. Via een verdeelbak en cardanassen wordt het vermogen overgebracht naar de assen.
Frame: geheel gelast robuust torsie-doosframe.
Wielen: naar keuze met enkel- of dubbelluchtmontage leverbaar
Vooras: robuuste graafmachine-as met automatische of manueel bediende pendelasvergrendeling.
Onderwagen beschikbaar voor alle mogelijke combinaties opgeschroefde poten en/of parallelblad.

Pendelhoek	± °	9
Pendelen met spatborden	± °	6
Dubbelluchtmontage	type	10-20
Max. trekkracht (netto)	kN	111
Rijsnelheid, openbare weg	km/u	20.0 / 30.0 / 35.0
Rijsnelheid, terrein	km/u	5.0 / 7.4 / 8.7
Rijsnelheid, kruipversnelling	km/u	4
Min. draaicirkel	m	7.3

Cabine

Nieuw ontwerp voor Volvo Care Cab met ROPS-constructie, grote en ruime cabine. Enkelwerkend rijpedaal met schakelaar (V-N-A) op de rechter joystick. Licht te bedienen bedrijfsrem met arretering
Audiosysteem met afstandsbediening en bluetooth voor handsfree bellen en streaming audio Onafhankelijk instelbare consoles met joystick.
Uitstekend zicht rondom door de maximale cabinebeglazing, transparant dakraam, schuifraam uit twee delen en met vergrendeling, gemakkelijk af te stellen, smalle stuurkolom. Het bovenste voorraam kan eenvoudig omhoog worden geklapt en onder het cabinedak worden geschoven en vastgezet. Het verwijderbare onderraam aan de voorzijde kan in de zijdeur worden opgeborgen. De binnenverlichting bestaat uit een leeslampje en een licht met timer.
De klimaatregeling ventileert de gefilterde lucht via uitstroomopeningen door de cabine waardoor de ramen snel ijs- en condensvrij worden en de koel- en verwarmingsprestaties hoog zijn. Viscosedempers op veren beschermen de machinist tegen trillingen. Luxe hydraulisch geveerde stoel met gewichtinstelling, hoogte, zitvlak en rugleuning en armsteunen en voor/achter-verstelling (optioneel). Verstelbare, gemakkelijk te lezen 8,3" LCD-kleurenscherm biedt informatie over machinefuncties op real-time basis en belangrijke diagnostische informatie en kan worden omgeschakeld naar de achteruitrijcamera (optioneel), niveaumeters en indicatiesymbolen blijven zichtbaar bij ingeschakelde camera. Een nieuwe multifunctionele knop op de linker joystick met programmeerbare functie voor meer gebruiksgemak.

Hydraulisch systeem

Closed center load-sensing hydraulisch systeem met gesloten centrale stand van de stuurschuif en drukcompensatiekleppen. Lastonafhankelijk van bewegingen. Stroomdelingsfunctie gecombineerd met een pomp met hoge opbrengst (vermogensregeling). Dit systeem biedt superieure manoeuvreerbaarheid en snelle bewegingen voor optimale werkresultaten en doeltreffendheid.
Het systeem bevat de volgende werkmodi:
Parkeermodus (P): parkeerstand voor optimale veiligheid.
Transportmodus (T): de snelheid van de motor wordt bediend met het rijpedaal voor minder brandstofverbruik en lawaai.
Werkmodus (W): volledige opbrengst met regelbaar toerental van de motor voor normaal werk en de beste benutting van het toerental.
Custommodus (C): de machinist kan de pompopbrengst instellen in overeenstemming met de werkomstandigheden.
Powerboost: Alle graaf- en hijskrachten worden vergroot.

Hoofdpomp (axiaalplunjerpomp met laag geluidsniveau)		
Max. opbrengst	l/min	275
Rem- + stuurpomp (tandwielpomp met laag geluidsniveau)		
Max. opbrengst	l/min	36
Servopomp (tandwielpomp met laag geluidsniveau)		
Max. opbrengst	l/min	15
Werkdrukken		
Giek, knikarm, bak	MPa	34 / 37.5
Aandrijving	MPa	38
Servosysteem	MPa	3.5

Remsysteem

Bedrijfsremmen: servo-hydraulisch bediende zelfstellende natte meervoudige lamellenrem met twee aparte remcircuits.
Parkeerrem: negatief werkende natte schijf in transmissie, veer bediend en hydraulisch lossend.
Graafrem: bedrijfsrem met mechanische vergrendeling op pedaal.
Veiligheidssysteem: De remmen met 2 circuits zijn uitgerust met twee accumulatoren in het geval het bedrijfsremsysteem dienst weigert.

Zwenksysteem

De bovenwagen wordt gezwenkt door middel van een radiale plunjermotor zonder eindvertraging, onderhoudsvrij.
Een automatische zwenkrem en schokventiel zijn standaard.

Max. zwenksnelheid	omw./min	9
Max. zwenkkoppel	kNm	50.4

Totaalgewicht machines

Machine met 5,0 m monoblock giek, 2,45 m knikarm, snelkoppeling S6, 530 kg / 780 l bak. Standaardcontragewicht.		
Dozerblad voor en poten achter	kg	17 250
Alleen dozerblad achter	kg	16 200
Voor- en achterpoten	kg	17 500
Machine met 5,1 m tweedelige giek, 2,45 m knikarm, snelkoppeling S6, 530 kg / 780 l bak. Standaardcontragewicht		
Dozerblad voor en poten achter	kg	17 600
Alleen dozerblad achter	kg	16 550
Voor- en achterpoten	kg	17 850

Vulcapaciteiten voor onderhoud

Brandstoftank	l	250
AdBlue tank	l	25
Hydraulisch systeem, totaal	l	250
Hydrauliekolietank	l	123
Motorolie	l	25
Koelsysteem	l	33
Transmissie	l	2.5
Asdifferentieel: (asbehuizing)		
Vooras	l	9.5
Achteras	l	12.5
Eindaandrijving, natte-schijftype	l	4 x 2.5

Geluidsniveau

Geluidsniveau in cabine conform ISO 6396		
LpA	dB(A)	70
Extern geluidsniveau conform ISO 6395 en de EU-geluidsrichtlijn (2000/14/EG)		
LwA	dB(A)	100

Specificaties

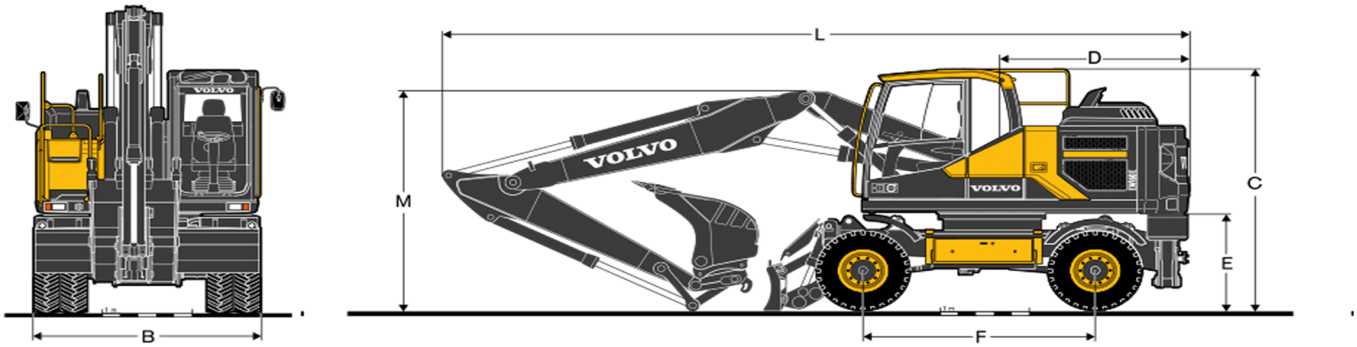

AFMETINGEN			
Omschrijving		Eenheid	2-delige giek
		m	5.1
A	Totale breedte bovenwagen	mm	2 520
B	Totale breedte	mm	2 540 / 2 750
C	Totale hoogte cabine	mm	3 140
D	Zwenkradius achterzijde	mm	2 150
E	Bodemvrijheid contragewicht	mm	1 260
F	Wielbasis	mm	2 600
G	Profiel	mm	1 940
H	Outrigger width (front or rear)	mm	3 980
I	Min. ground clearance	mm	360

AFMETINGEN			
Omschrijving		Eenheid	Monoblock giek
		m	5.0
			Grijperarm
		m	2.95*
L	Totale lengte	mm	8 255*
M	Totale hoogte giek	mm	3 155*
L1	Totale lengte	mm	-
M1	Totale hoogte giek	mm	-
N	Vooroversteek	mm	-

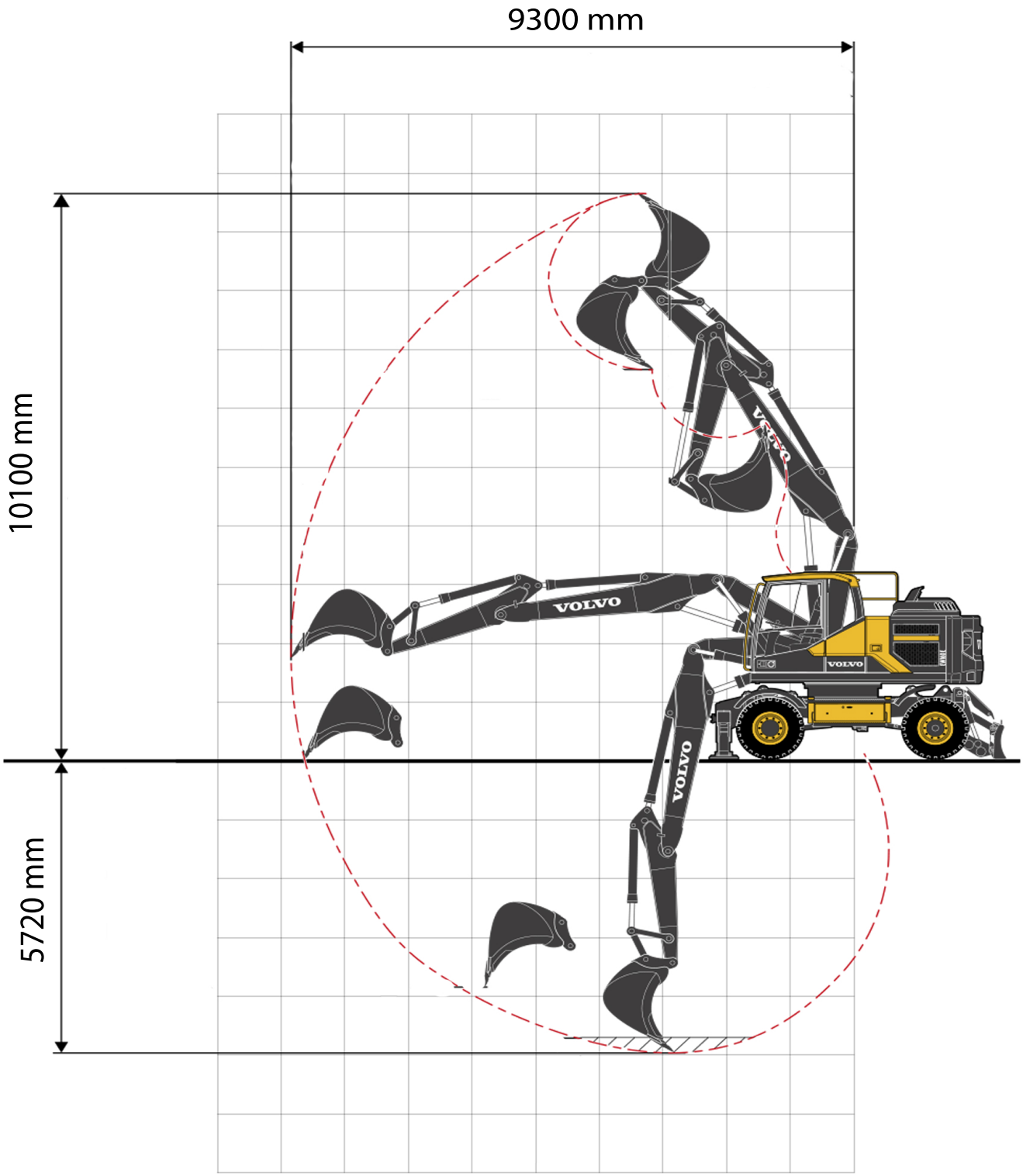
9300 mm
10100 mm
5720 mm
VOLVO
VOLVO
VOLVO
VOLVO

HEFCAPACITEIT EW160E met zwaar contragewicht

Hefcapaciteit bij uiteinde van de knikarm, zonder bak en snelwissel. Voor hefcapaciteit inclusief de bak kan eenvoudig het daadwerkelijke gewicht van de bak, snelwisselaar of bak + snelwisselaar van de onderstaande waarden worden afgetrokken. Waarden zijn gemeten met zwaar contragewicht. **Eenheid: 1.000 kg**

	Draag-punt	Reikwijdte vanuit het midden van de machine (o = onafgestempeld / a = afgestempeld)																								
		1.5 m				3.0 m				4.5 m				6.0 m				7.5 m				Max.				
		Over dwars		Over langs		Over dwars		Over langs		Over dwars		Over langs		Over dwars		Over langs		Over dwars		Over langs		Over dwars		Over langs		Max.
	m	u	d	u	d	u	d	u	d	u	d	u	d	u	d	u	d	u	d	u	d	u	d	u	d	m
2-delige giek: 5.1m Knikarm: 2.6m Dozerblad voor Poten achters	7.5	-	-	-	-	-	-	-	-	-	-	-	-	-	-	-	-	-	-	-	-	3.5	3.7*	3.7*		
	6	-	-	-	-	-	-	-	-	-	-	-	-	2.8	4.1*	4.1*	4.1*	-	-	-	-	2.4	3.2*	3.2*	3.2*	6.5
	4.5	-	-	-	-	-	-	-	-	4.3	4.8*	4.8*	4.8*	2.8	4.4*	4.3	4.4*	-	-	-	-	2	3.1*	3.1	3.1*	7.3
	3	-	-	-	-	-	-	-	-	4	6.2*	6.2*	6.2*	2.6	4.5	4.1	4.9*	1.8	3.2	2.9	4.3*	1.8	3	2.8	3.1*	7.7
	1.5	-	-	-	-	-	-	-	-	3.7	6.7	6.1	7.5*	2.5	4.3	4	5.5*	1.8	3.1	2.8	4.6*	1.7	2.9	2.7	3.3*	7.8
	0	-	-	-	-	4.7*	4.7*	4.7*	4.7*	3.5	6.5	5.9	8.2*	2.4	4.2	3.8	6*	1.7	3.1	2.8	4.3*	1.7	3	2.8	3.6*	7.6
	-1.5	-	-	-	-	6.3	9.1*	9.1*	9.1*	3.4	6.4	5.8	8.2*	2.3	4.2	3.8	6*	-	-	-	-	1.9	3.4	3.1	4.3*	7
	-3	-	-	-	-	-	-	-	-	3.5	6.5	5.9	7.3*	-	-	-	-	-	-	-	-	2.4	4.3	4	5.2*	5.9
	-4.5	-	-	-	-	-	-	-	-	-	-	-	-	-	-	-	-	-	-	-	-	-	-	-	-	-

Opmerkingen: 1. Werkdruk met Powerboost = 37,5 MPa. 2. De bovengenoemde waarden zijn in overeenstemming met ISO-norm 10 567. Ze zijn niet hoger dan 87 % van de hydraulische hefcapaciteit of 75 % van de kieplast wanneer de machine op een stevige, effen ondergrond staat. 3. Hefcapaciteit die met een ster (*) is aangegeven, wordt beperkt door het hydraulisch hefvermogen in plaats van het kantelmoment.

Uitrusting

STANDAARDUITRUSTING
Motor
Turbogeladen 4-takt Volvo dieselmotor met waterkoeling, directe inspuiting en interkoeler die voldoet aan de Europese emissie-eisen Stage IV.
Inlaatluchtverwarming
ECO-modus
Brandstoffilter en waterafscheider
Brandstofvulpomp: 50 l/min met automatische afslag
Aluminium radiateur
Elektrisch / elektronisch regelsysteem
Bewakings- en diagnosesysteem met Contronics computer
Hoofdschakelaar
Instelbare automatische stationairregeling
Powerboost met één druk op de knop
Verstelbaar display
Noodstop-/startfunctie
2 halogeenlampen op het frame
Wisselstroomdynamo,120 A
Accu's, 2 x 12 V / 140 Ah
Startmotor, 24 V / 5,5 kW
CareTrack via gsm of satelliet
Achteruitrijcamera
Bovenwagen
LED-achterlichten
Opstaptredes met grote veilige handgrepen
Centraal smeerpunt voor zwenklager en giek
Onderwagen
Drie rijsnelheden (kruip / terrein / weg) - max. 35 km/u
Pendelende vooras ± 9° (zonder spatborden) / 6° (met spatborden)
Remmen met 2 circuits
Onderhoudsvrije aandrijfas
Hydraulisch systeem
Lastafhankelijk hydraulisch systeem (load-sensing)
Einddemping cilinders
Stofafdichtingen cilinders
Full-flow retourfilter, vervangingsinterval 2.000 uren
Drukaflaatsysteem (servo-accumulator)
Koelventilator met visco-koppeling en proportionele bediening
Slangbreukventiel voor giek
Hydrauliekolie, long life, ISO VG 46
Cabine en interieur
Bekerhouder
Deursloten
Veiligheidsglas, licht getint
Vloermat
Claxon
Grote opbergruimte
Naar binnen te openen voorraam
Te verwijderen onderste voorruit
Veiligheidsgordel met oprolautomaat
Ruitenwisser met sproeier en intervalschakeling
Zonnescherm, voor, op het dak en achter
Bluetooth radio met USB-poort
Hoofdcontactsleutel
Multifunctionele knop op linker joystick
Graafuitrusting
Aansluitingen voor extra hydraulische functies
Centraal smeerpunt voor zwenklager en giek