H3.0XT

KENMERK	1.1	Fabrikant (afkorting)		HYSTER
	1.2	Benaming fabrikanttype		H3.0XT
		Motor / Aandrijving		Yanmar 2.6L Basis Powershift 1 versnelling
		Type Remmen		Trommelremmen
	1.3	Aandrijving: elektrisch (batterij of stroomnet), diesel, benzine, LPG		Diesel
	1.4	Manier van bediening: met de hand, lopend, staand, zittend, orderverzamelaar		Zitplaats
	1.5	Nominale capaciteit/nominale belasting	Q (t)	3,0
	1.6	Lastzwaartepunt	c (mm)	500
	1.8	Zwaartepuntafstand, van het midden van de aandrijfas tot de vorken	x (mm)	478
	1.9	Wielbasis	y (mm)	1700

GEWICHT	2.1	Eigen gewicht	kg	4690	
	2.2	Asbelasting met last voor/achter	kg	6586	1087
	2.3	Asbelasting zonder last voor/achter	kg	1892	2798

BANDEN/CHASSIS	3.1	Banden: L=lucht, V=cushion, SE=volrubberbanden		SE	
	3.2	Bandenmaat, voor		28x9-15	
	3.3	Bandenmaat, achter		6.50x10	
	3.5	Wielen, aantal voor/achter (x = aangedreven)		2x	2
	3.6	Spoorbreedte voor	b_{10} (mm)	970	
	3.7	Spoorbreedte achter	b_{11} (mm)	993	

AFMETINGEN	4.1	Mastneiging/vorkenbord naar voren/achteren	α /β (°)	6	6
	4.2	Hoogte hefmast, ingeschoven	h_1 (mm)	2195	
	4.3	Vrije heffing ❑	h_2 (mm)	150	
	4.4	Hefhoogte ❑	h_3 (mm)	3105	
	4.5	Hoogte, mast uitgeschoven ✦	h_4 (mm)	4335	
	4.7	Hoogte beschermdak (Hoog / Intermediate) ■	h_6 (mm)	2250	2210
	4.7.1	Hoogte cabine (Hoog / Intermediate) ■	h_6 (mm)	2258	2218
	4.8	Hoogte zitting/hoogte voetenplank ✧	h_7 (mm)	1149	
	4.12	Hoogte koppeling	h_{10} (mm)	369	
	4.19	Lengte totaal (met standaard vorken)	l_1 (mm)	3696	
	4.20	Lengte tot voorzijde vorken	l_2 (mm)	2696	
	4.21	Totale breedte	b_1/b_2 (mm)	1206	
	4.22	Vorkafmetingen ISO 2331	s /e /l (mm)	50x125x1000	
	4.23	Vorkenbord ISO 2328, klasse/type A, B		IIIA	
	4.24	Breedte vorkenbord ●	b_3 (mm)	1067	
	4.31	Bodemvrijheid met last, onder de mast	m_1 (mm)	100	
	4.32	Bodemvrijheid, middenpunt van wielbasis	m_2 (mm)	210	
	4.34.1	Gangpadbreedte voor pallets 1000 x 1200 overdwars	A_{st} (mm)	3802	
	4.34.2	Gangpadbreedte voor pallets 800 x 1200 lengte	A_{st} (mm)	4002	
	4.35	Draaicirkel	W_a (mm)	2324	
	4.36	Binnenste draaicirkel	b_{13} (mm)	618	
	4.43	Treehoogte	(mm)	435	

PRESTATIEGEGEVENS	5.1	Rijsnelheid met/zonder last	km/h	18,7	18,9
	5.2	Hefsnelheid met/zonder last	m/s	0,58	0,61
	5.3	Daalsnelheid met/zonder last	m/s	0,58	0,50
	5.5	Trekkracht met/zonder last ✻	N	13,4	13,8
	5.7	Klimvermogen met/zonder last †	%	12,3	30,5
	5.9	Accelleratietijd met/zonder last	s	5,3	4,5
	5.10	Bedrijfsrem		Hydraulisch	

VERBRANDINGS-MOTOR	7.1	Fabrikant/type motor		Yanmar 2.6L
	7.2	Energieverbruik volgens ISO 1585 / DIN 6271	kW	33,0
	7.3	Nominaal toerental	min–1	2350
	7.4	Aantal cilinders/cilinderinhoud	(-)/cm³	4 / 2659
	7.5	Brandstofverbruik afhankelijk van VDI-cyclus	l/u (DSL) of kg/u (LPG)	3,5

AANDRIJF-/HEF-MECHANISME	8.1	Soort aandrijvingsregeling	Automatisch

AANVULLENDE GEGEVENS	10.1	Werkdruk voor voorzetapparatuur	bar	0-155
	10.2	Olievolume voor voorzetapparatuur	l/min	60
	10.3	Hydraulische olietank, capaciteit	l	42
	10.4	Capaciteit volle tank:	l	69
	10.7	Geluidsniveau bij bestuurdersstoel ◇	dB (A)	79
	10.7.1	Geluidsniveau bij werkcyclus	dB (A)	104
	10.8	Trekoogkoppeling, type DIN		Pen

Specificaties op basis van VDI 2198.

UITRUSTING EN GEWICHT:

Gewichten (regel 2.1, 2.2, 2.3) zijn gebaseerd op de volgende specificaties:
Complete truck met 3292mm (H2.0-2.5XT) / 3209mm (H3.0XT) TOF 2-traps mast met beperkte vrije heffing, standaardbord en 1000 mm vorken met elektronische hydraulica, bestuurdersbeschermkap en aangedreven en sturende volrubberbanden.

TRUCKAFMETINGEN

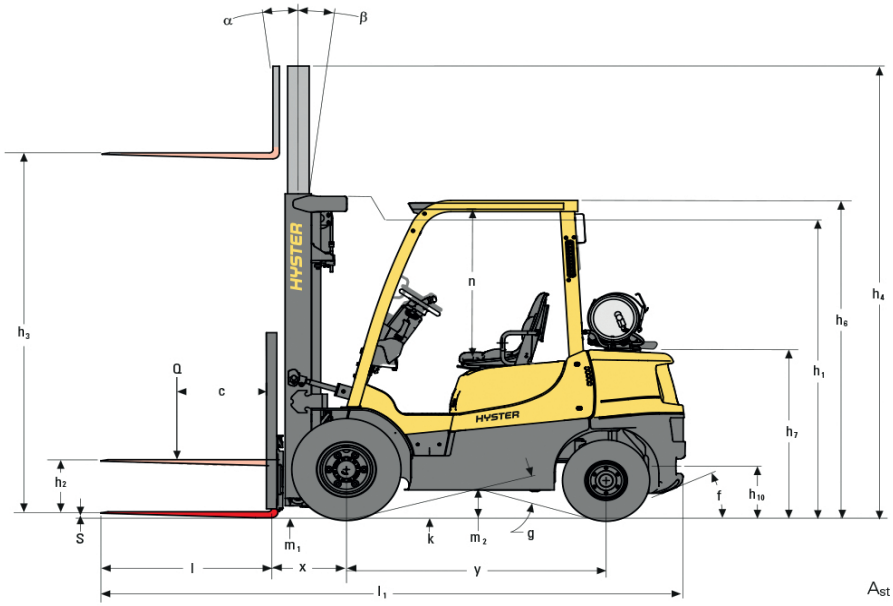

$A_{st} = W_a + x + l_6 + a$ (zie regels 4.34.1 & 4.34.2)

a = minimale veiligheidsmarge

(VDI-norm = 200 mm BITA richtlijn = 300 mm)

l_6 = Lengte lading

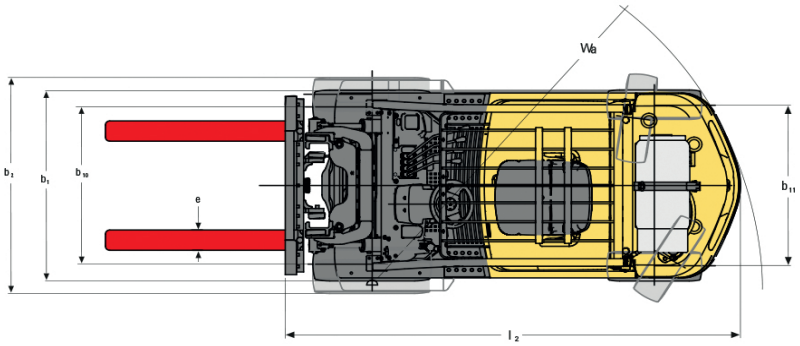

NOMINALE WAARDEN

Standaardbord

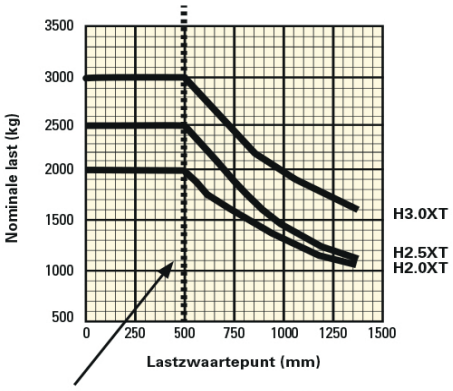

Middelpunt van de lading standaard 500 mm

Lastzwaartepunt
Afstand vanaf voorzijde vorken tot lastzwaartepunt.

Nominale last
Gebaseerd op verticale masten tot 3.292 mm

Bord voor integrale sideshift met vorkenpositionering

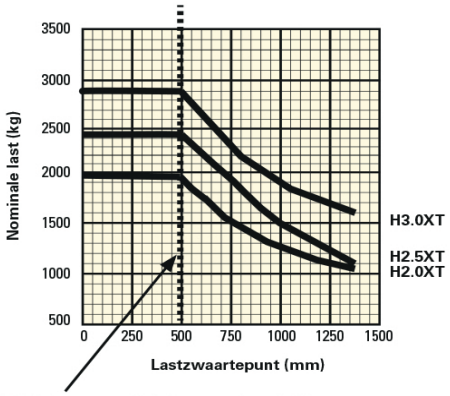

Middelpunt van de lading standaard 500 mm

Lastzwaartepunt
Afstand vanaf voorzijde vorken tot lastzwaartepunt.

Nominale last
Gebaseerd op verticale masten tot 3.292 mm

HEFMAST- EN CAPACITEITSINFORMATIE

De weergegeven waarden zijn van toepassing op standaard uitrusting. Bij gebruik van niet-standaard uitrusting kunnen deze waarden aan verandering onderhevig zijn. Neem contact op met uw Hyster-dealer voor meer informatie.

MASTEN H3.0XT

Mast	Maximale vorkhoogte (mm)	Achterover kantelen	Totale hoogte ingeschoven (mm)	Totale hoogte uitgeschoven (mm) ✖	Vrije hefhoogte (bovenkant vorken) (mm) ☐
2-traps Beperkte vrije lift	3105	6°	2195	4335	150
	3205	6°	2245	4435	150
	3605	6°	2445	4835	150
	4105	6°	2795	5335	150
	4605	6°	3045	5835	150
3-traps Vrije hefhoogte	4015	6°	1995	5245	1315
	4615	6°	2195	5845	1515
	4765	6°	2245	5995	1615
	4915	6°	2345	6145	1665
	5215	6°	2445	6445	1765
	5815	6°	2695	7045	2015

H2.0-3.0XT – Capaciteitsschema in kg bij middelpunt van de lading op 500 mm

MAST	Volrubberbanden							
	Maximale vorkhoogte (mm)	Zonder sideshift		Met ISS & FP		Maximale vork-hoogte (mm)	Zonder sideshift	Met ISS & FP
		H2.0XT	H2.5XT	H2.0XT	H2.5XT		H3.0XT	H3.0XT
2-traps Beperkte vrije lift	-	-	-	-	-	3105	2940	2900
	3290	2000	2490	1940	2420	3210	2940	2890
	3790	2000	2490	1930	2410	3605	2940	2890
	4330	2000	2490	1920	2400	4105	2940	2870
	4830	1900	2390	1820	2290	4605	2850	2760
3-traps Vrije hefhoogte	4350	2000	2490	1910	2390	4015	2940	2860
	4800	1910	2400	1820	2290	4615	2830	2740
	4950	1880	2370	1790	2260	4770	2790	2700
	5100	1850	2290	1760	2220	4915	2760	2660
	5550	1740	1850	1660	1860	5215	2690	2590
	6000	1560	1510	1550	1500	5815	2470	2430

H2.0-3.0XT – Capaciteitsschema in kg bij middelpunt van de lading op 600 mm

MAST	Volrubberbanden							
	Maximale vorkhoogte (mm)	Zonder sideshift		Met ISS & FP		Maximale vork-hoogte (mm)	Zonder sideshift	Met ISS & FP
		H2.0XT	H2.5XT	H2.0XT	H2.5XT		H3.0XT	H3.0XT
2-traps Beperkte vrije lift	-	-	-	-	-	3105	2760	2640
	3290	1840	2290	1770	2200	3210	2750	2640
	3790	1830	2280	1760	2190	3605	2750	2630
	4330	1820	2270	1740	2180	4105	2730	2610
	4830	1720	2170	1650	2080	4605	2630	2510
3-traps Vrije hefhoogte	4350	1820	2270	1730	2170	4015	2730	2600
	4800	1730	2180	1660	2090	4615	2610	2490
	4950	1710	2150	1630	2060	4770	2570	2460
	5100	1670	2110	1600	2020	4915	2540	2430
	5550	1580	1850	1510	1860	5215	2470	2360
	6000	1480	1510	1410	1500	5815	2320	2210

H2.0-3.0XT – Capaciteitsschema in kg bij middelpunt van de lading op 700 mm

MAST	Volrubberbanden							
	Maximale vorkhoogte (mm)	Zonder sideshift		Met ISS & FP		Maximale vork-hoogte (mm)	Zonder sideshift	Met ISS & FP
		H2.0XT	H2.5XT	H2.0XT	H2.5XT		H3.0XT	H3.0XT
2-traps Beperkte vrije lift	-	-	-	-	-	3105	2520	2420
	3290	1680	2100	1620	2020	3210	2520	2420
	3790	1670	2090	1610	2010	3605	2510	2410
	4330	1660	2080	1600	2000	4105	2500	2400
	4830	1580	1980	1520	1910	4605	2400	2310
3-traps Vrije hefhoogte	4350	1660	2080	1590	1990	4015	2500	2390
	4800	1590	1990	1520	1910	4615	2390	2290
	4950	1560	1960	1490	1880	4770	2360	2260
	5100	1530	1930	1470	1850	4915	2330	2230
	5550	1440	1840	1380	1760	5215	2260	2170
	6000	1350	1510	1290	1500	5815	2120	2030

OPMERKING: Gebruik de Hy-Rater-software om de truckcapaciteiten te berekenen met andere truckspecificaties dan getoond in de bovenstaande tabellen.