NACELLE TÉLESCOPIQUE K32
sur fourgon

K32

COURBE DE TRAVAIL

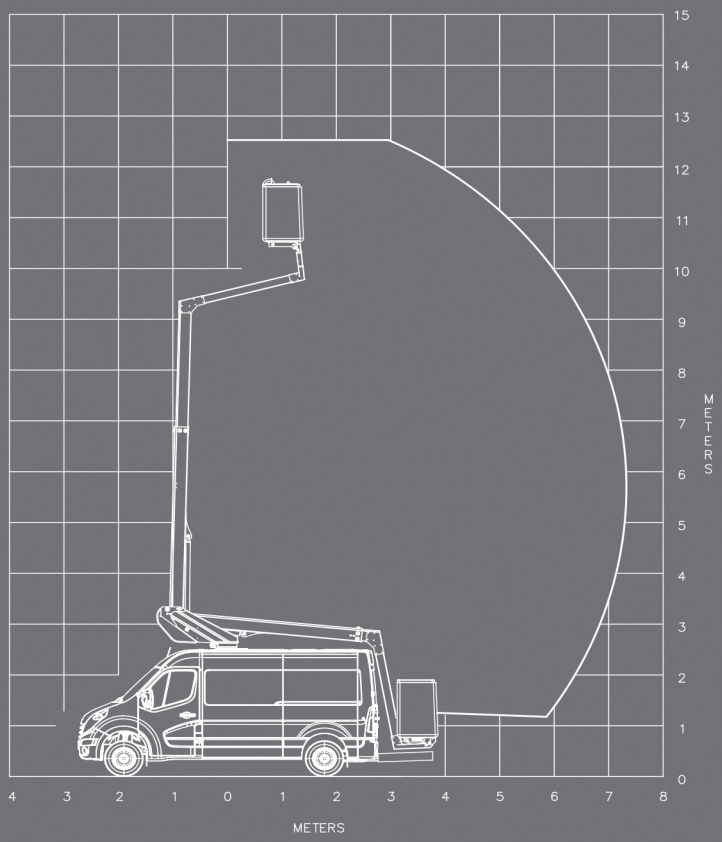

SCHÉMA D'IMPLANTATION

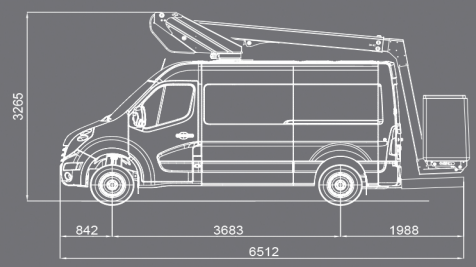

EN STANDARD

- Charge utile optimisée : 140kg supplémentaires disponibles
- Arrêt/démarrage moteur en nacelle
- Circuit de secours sur pompe électrique indépendante avec toutes les fonctions en nacelle pour une sécurité maximale
- Commandes proportionnelles sur tous les mouvements
- Accès sécurisé à la plateforme de travail
- Chaîne convoyeuse des flexibles à l'intérieur du mât pour une protection optimale
- Dernier mât en aluminium pour une stabilité maximale

EN OPTIONS

- *Panier 2 pers. (200kg) avec stabilisateurs et commandes en nacelle
- Signalisation (tri-flash, 2 feux à éclat, bandes)
- Circuit 220V en nacelle
- Crochet d'attelage
- Suspensions renforcées
- Panier ouverture totale isolé basse tension
- Aménagements intérieurs
- Porte-échelle latéral intérieur / extérieur
- Panier rotatif
- Green Pack : fonctionnement nacelle sur batterie, moteur arrêté

Liste complète des options, nous consulter

12,50 m | **7,30 m** | **10,50 m** | **360°** | **120 kg** **200 kg* | **Pas de stabilisateurs** | **86 x 72 x 110 cm** **125 x 75 x 110 cm* | **Compteur horaire** | **≤ 3,5 T**

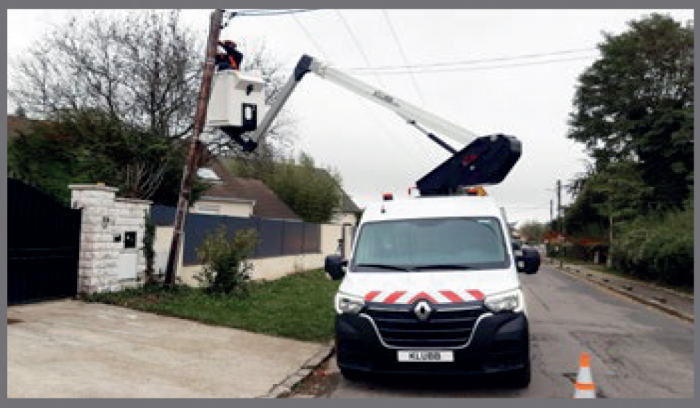

TYPE DE PORTEURS POSSIBLES

- RENAULT MASTER L2H2

Liste complète des porteurs et de leurs options, nous consulter

/ DÉMONSTRATION SUR DEMANDE