duma rent

www.duma-rent.com

MANISCOPIC

MT 932

- Levage : 9,00 m
- Capacité nominale : 3200 kg
- Portée maximum : 6,58 m
- Convertisseur de couple

MANITOU

MT 932

Capacité de levage.....3200 kg
à 500 mm du talon des fourches
Charge de basculement
à portée maximum :.....673 kg
Effort d'arrachement avec benne
suivant ISO 8313 .....7400 daN

Hauteur de levage :.....9,00 m
Temps : à vide / en charge (en s)
Levée.....6,7/7,3
Descente.....5/4,7
Télescopage
Sortie simultanée 1e et 2e télescopes.....12,2/13,3
Rentrée simultanée 1e et 2e télescopes 8/7,6
Temps à vide (en s)
Cavage.....2,8
Déversement 2,3

Pneumatiques
400/80 - 24 TL 156 B

Fourches (mm)
Longueur 1200
Largeur x épaisseur .....125 x 45
Écartement maxi à l'extérieur des fourches 1040
Rotation du tablier.....126°

Freins multidisques à bain d'huile assisté sur les 2 ponts.

Moteur
Deutz Motor TD 3.6 L 75 PK Tior3B
Injection.....directe
Refroidissement .....par eau

Transmission.....à convertisseur de couple
Inverseur de marche.....Electro - Hydraulique
Vitesse avant et arrière.....4/4
Vitesse de déplacement maxi.....25 km/h

Hydraulique
Pompe à engrenages : .....240 bars /105 l/mn
Diviseur de débit prioritaire
pour la direction.

Réservoirs
Système de refroidissement .....18,5 l.
Huile moteur .....10,5 l.
Huile hydraulique .....125 l.
Huile transmission.....15,5 l.
Carburant .....120 l.

Poids à vide (avec fourches) .....7640 kg
Largeur hors tout .....2,26 m
Hauteur hors tout.....2,30 m
Rayon de braquage (extérieur roues) .....3,68 m
Longueur au tablier .....4,71 m
Garde au sol.....0,44 m
Effort de traction .....8200 daN

Les spécifications portées n'engagent pas le constructeur et peuvent être modifiées sans préavis.
Les Manitou présentés dans cette brochure peuvent comporter des équipements optionnels.

Portée à hauteur maxi : 2,35 m

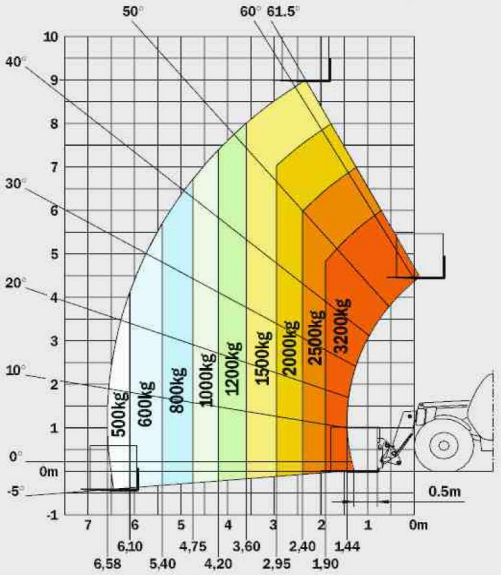

Suivant Norme pr EN 1459 annexe B

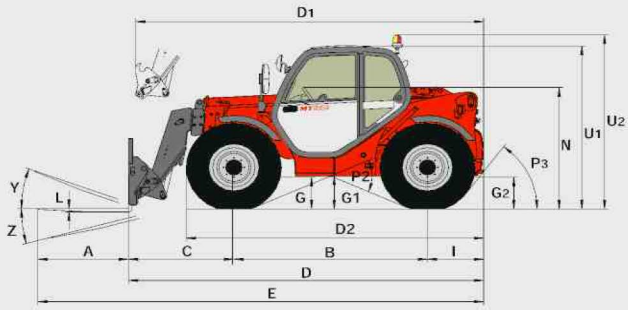

A	1200
B	2560
C	1393
C1	1297
D	4713
D1	4617
D2	3905
E	5913
F	1846
F1	1846
G	460
G1	440
G2	445
I	760
J	865
K	1040
L	45
N	1690
O	125
P2	47.5°
P3	53°
R	3475
S	7548
T	4185
U1	2300
U2	2550
V	4770
V1	1205
V2	3675
W	2260
Y	12°
Z	114°

mm

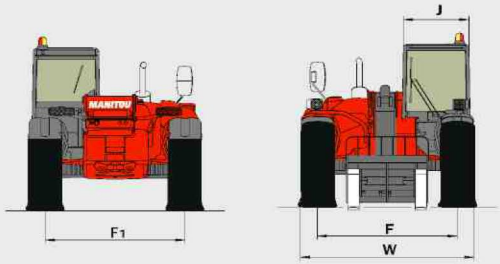

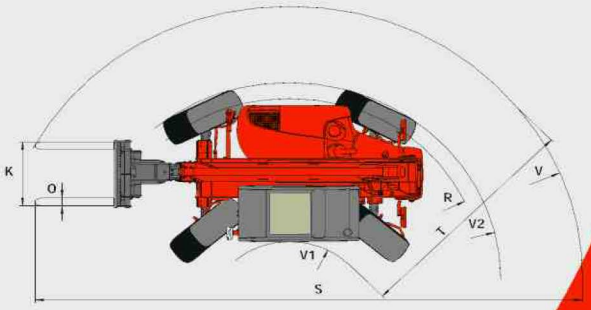

MANITOU BF
B.P. 249 - 44158 Ancenis Cedex France - Tél. : 33 (0) 2 40 09 10 11
Fax commercial france : 02 40 09 10 96 / Export : 33 2 40 09 10 97
www.manitou.com

700020FR-B 07/07

MANITOU