# S70

## Technische specificaties

### Gegevens van de machine

| | |
|---|---|
| Nominale werkcapaciteit | 343 kg |
| Kiplast | 686 kg |
| Pompcapaciteit | 37 l/min bij 100% efficiëntie |
| Systeemontlasting bij snelkoppelingen | 207 bar |
| Max. rijsnelheid | 9,8 km/h |

### Motor

| | |
|---|---|
| Merk / Model | Kubota / D1005-E3B-BC-3 |
| Brandstof / Koeling | Diesel / Vloeistof |
| Max. vermogen bij 3000 tpm (SAE J1349) | 16,8 kW |
| Koppel bij 2200 tpm (SAE J1349) | 62,8 Nm |
| Aantal cilinders | 3 |
| Cilinderinhoud | 1001 $cm^3$ |
| Inhoud brandstoftank | 24,6 l |

### Gewicht

| | |
|---|---|
| Bedrijfsgewicht | 1268 kg |

### Bedieningselementen

| | |
|---|---|
| Besturingssysteem van het voertuig | Richting en snelheid bediend door twee hendels |
| Laderhydrauliek kippen en heffen | Afzonderlijke pedalen |
| Hulphydrauliek vooraan | Zijdelingse beweging van de rechterstuurhendel |

### Aandrijfsysteem

| | |
|---|---|
| Transmissie | Traploze hydrostatische tandemzuigerpompen, die twee volledig omkeerbare hydrostatische motoren aandrijven |

### Standaardkenmerken

Automatisch geactiveerde gloeibougies
Bob-Tach™ frame
BICS-vergrendelingssysteem
Uitzetten motor/hydraulisch systeem
Hulphydrauliek vooraan
Geveerde stoel met hoge beklede ruggensteun
Instrumentatie
Hefarmsteun
23 x 5,70-12, 4 lagen, smalle banden
Werklichten, voor en achter
Bestuurderscabine
Parkeerrem
Boven- en achterruit
Veiligheidsgordel
Stoelbeugel
Vonkwerende uitlaat
CE-certificatie

* De Roll Over Protective Structure (ROPS) (bescherming tegen over kop gaan) – voldoet aan de eisen van SAE-J1040 en ISO 3471

### Aanbouwdelen

Palletvork
Bakken

### Afmetingen

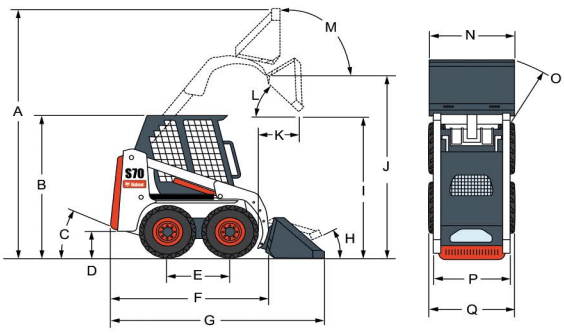


| | | | |
|---|---|---|---|
| (A) | 3131 mm | (J) | 2399 mm |
| (B) | 1814 mm | (K) | 469 mm |
| (C) | 25° | (L) | 34° |
| (D) | 141 mm | (M) | 97° |
| (E) | 722 mm | (N) | 914 mm |
| (F) | 1917 mm | (O) | 1557 mm |
| (G) | 2553 mm | (P) | 752 mm |
| (H) | 22° | (Q) | 901 mm |

Bobcat
www.bobcat.eu

Specificaties en ontwerp zijn zonder voorafgaande kennisgeving voor wijzigingen vatbaar - De afgebeelde Bobcat-machines behoren mogelijk niet tot de standaarduitrusting.

©2008 Bobcat EMEA 4472800 NL (03-08)