duma rent

www.duma-rent.com

YANMAR

MIDI-PELLE

ViO80-1

8065 / 8125 kg

ViO80-1

› ÉQUIPEMENTS

› ÉQUIPEMENTS STANDARDS

Moteur

- 4TNV98C-WBV Yanmar diesel
- Respecte les normes Phase IIIB et Tier 4
- Injection directe
- Système Common Rail
- Système de contrôle électrique EGR
- Unité de contrôle du moteur (ECU)
- Filtre à particules à régénération automatique (sans additif)
- Séparateur d'eau
- Mode Eco
- Système Auto-Idle (auto-décélération)
- Accélérateur par potentiomètre

+

Système hydraulique

- Circuit hydraulique VIPPS (ViO Progressive 3 Pumps System)
- 2 circuits auxiliaires à commande proportionnelle ajustable par potentiomètre
- Régulation électronique des pompes hydrauliques
- 2nde vitesse automatique
- Filtre sur circuit hydraulique de pilotage
- Jauge huile hydraulique extérieure

+

Cabine

- Interface LCD
- Cabine montée sur silent blocks viscoélastiques
- Climatisation
- Siège tissu à suspension pneumatique ajustable et inclinable avec appuie-tête
- Repose-poignets ajustables
- Repose-pieds
- Larges pédales de translation
- Pare-brise en 2 parties totalement escamotable
- Double vitre latérale droite coulissante
- Partie frontale supérieure transparente
- Pare-soleil
- Essuie-glaces
- Lave vitres
- Plafonnier automatique
- Radio avec clé USB
- 2 prises 12V
- Boîtes de rangement
- Porte-documents sécurisé
- Porte-gobelet

+

Châssis inférieur

- Chenilles asymétriques VICTAS
- 4 points d'ancrage
- Flexible d'alimentation du vérin de lame en deux parties

+

Sécurité

- Main-courantes
- Levier de sécurité
- Ceinture de sécurité avec enrouleur
- Marteau d'évacuation
- Points d'ancrage
- 5 rétroviseurs
- Avertisseur sonore
- Bip de translation

+

Éclairage

- 1 lampe LED intégrée dans la flèche
- 2 lampes LED à l'avant de la cabine

+

Divers

- Pompe électrique de remplissage en carburant avec arrêt automatique
- Jauge de carburant
- Double position de l'axe du vérin de balancier
- Protection des vérins de lame et de flèche
- Flexibles protégés par gaines anti-abrasion
- Pièces acier traitées par cataphorèse
- Capots verrouillables
- Boîte à outils
- Trousse à outils
- Pompe à graisse

ÉQUIPEMENTS OPTIONNELS

Peinture spéciale | Clapets de sécurité pour levage + avertisseur de surcharge | Bras long | Contrepoids additionnel (+ 400kg) | Prolongation des circuits auxiliaires en bout de bras | Raccords rapides | Anti-vol (à clé / à clavier) | Traceur GPS | Graissage centralisé | Siège en skaï | Phare arrière + gyrophare LED | Grille de protection FOPSII

ACCESSOIRES

Yanmar vous fournit les accessoires adaptés à vos besoins et correspondant aux normes de sécurité en vigueur dans votre pays : attache rapide mécanique, attache rapide hydraulique, godet de curage, godet pivotant, godet rétro, marteau hydraulique...

ViO80-1

DIMENSIONS

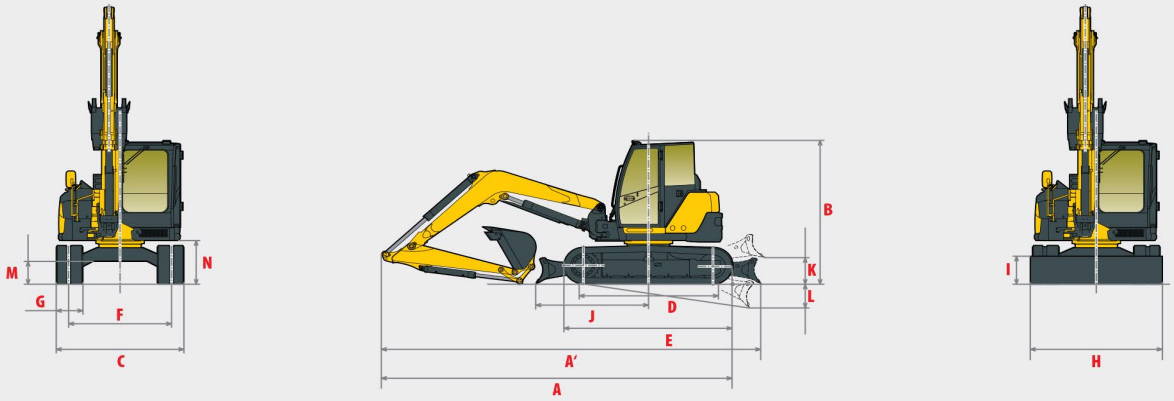

A » Longueur hors tout	6410 / 6450* mm	H » Largeur hors tout de la lame	2260 mm
A' » Longueur hors tout avec lame arrière	6920 / 6960* mm	I » Hauteur hors tout de la lame	450 mm
B » Hauteur hors tout	2710 mm	J » Distance de la lame	1990 mm
C » Largeur hors tout	2270 mm	K » Hauteur de relevage max au-dessus du sol	460 mm
D » Longueur des chenilles au sol	2290 mm	L » Profondeur d'abaissement max. depuis le sol	480 mm
E » Longueur du train de chenilles	2890 mm	M » Garde au sol minimale	380 mm
F » Voie	1870 mm	N » Garde au sol sous contrepoids	700 mm
G » Largeur des chenilles	450 mm		

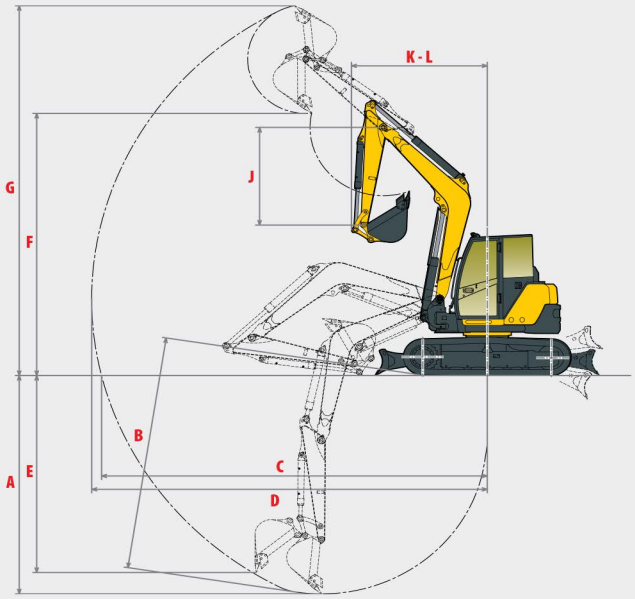

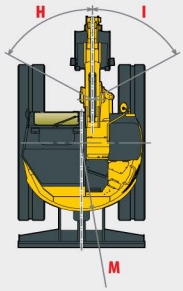

A » Profondeur de fouille max. – lame levée	4130 / 4500* mm	H » Déport de pied de flèche gauche	57°
B » Profondeur de fouille max. – lame baissée	4430 / 4790* mm	I » Déport de pied de flèche droite	60°
C » Portée de fouille max. au sol	6820 / 7160* mm	J » Longueur du bras	1650 / 2000* mm
D » Portée de fouille max.	6960 / 7290* mm	K » Rayon de rotation avant	2470 / 2520* mm
E » Paroi verticale max	3780 / 4130* mm	L » Rayon de rotation avant avec flèche déportée	2130 / 2170* mm
F » Hauteur de déchargement max.	4700 / 4950* mm	M » Rayon de rotation arrière	1135 mm
G » Hauteur d'attaque max.	6810 / 7020* mm	M' » Rayon de rotation arrière avec contrepoids additionnel	1265 mm

*Avec bras long
Sous réserve de modifications techniques. Dimensions données en mm avec godet spécifique Yanmar.

ViO80-1

› FORCES DE LEVAGE

Charge de basculement, flèche longitudinale

Charge de basculement, flèche transversale

Contrepoids standard, balancier standard

A	Avec rototilt* — Lame baissée — Max		5 m		4 m		3 m — Lame levée		Sans rototilt — Lame baissée — Max		5 m		4 m		3 m — Lame levée		
B																	
5 m	- / -	- / -	- / -	- / -	- / -	- / -	- / -	- / -	1730 / 1720	1750 / 1740	- / -	- / -	1740 / 1740	1750 / 1720	- / 1720	- / 1720	
4 m	- / -	- / -	976 / 976	1432 / 1036	1522 / 1522	1532 / 1502	- / -	- / -	1100 / 1090	1680 / 1150	1190 / 1190	1680 / 1250	1770 / 1770	1780 / 1750	- / 1720	- / 1720	
3 m	746 / 736	1442 / 796	996 / 986	1532 / 1056	1526 / 1506	1832 / 1812	- / -	- / -	960 / 950	1690 / 1010	1210 / 1200	1780 / 1270	1740 / 1720	2080 / 2060	2490 / 2480	2500 / 2480	
2 m	666 / 656	1412 / 706	976 / 976	1672 / 1046	1526 / 1516	2232 / 1626	- / -	- / -	880 / 870	1660 / 920	1190 / 1190	1920 / 1260	1740 / 1730	2480 / 1860	2500 / 2460	3400 / 2650	
1 m	656 / 646	1432 / 686	926 / 926	1832 / 996	- / -	- / -	- / -	- / -	870 / 860	1680 / 900	1140 / 1140	2080 / 1210	1630 / 1620	2860 / 1720	2230 / 2190	3860 / 2350	C
0 m	696 / 676	1462 / 726	896 / 886	1882 / 946	- / -	- / -	- / -	- / -	910 / 890	1710 / 940	1110 / 1100	2130 / 1160	1580 / 1560	2920 / 1630	2220 / 2180	3880 / 2320	
-1 m	776 / 756	1442 / 806	- / -	- / -	- / -	- / -	- / -	- / -	990 / 970	1690 / 1100	1110 / 1100	2010 / 1140	1590 / 1560	2740 / 1650	2370 / 2340	3750 / 2540	
-2 m	- / -	- / -	- / -	- / -	- / -	- / -	- / -	- / -	1200 / 1190	1610 / 1270	- / -	- / -	1590 / 1570	2260 / 1640	2620 / 2600	3740 / 3000	
-3 m	- / -	- / -	- / -	- / -	- / -	- / -	- / -	- / -	1360 / 1360	1350 / 1650	- / -	- / -	- / -	- / -	1560 / 1560	1560 / 1550	

[1] Rototilt de 285 kg
Les données de ce tableau représentent la capacité de levage selon la norme ISO 10567. Elles n'incluent pas le poids du godet et correspondent à 75% de la charge maximale statique avant basculement ou à 87% de la force hydraulique de levage. Les données notées avec * traduisent les limites hydrauliques de la force de levage.

ViO80-1

CARACTERISTIQUES TECHNIQUES

POIDS +- 2 % (NORMES CE)

	Poids	Pression au sol
Poids opérationnel (chenilles caoutchouc)	8065 kg	0,358 kg/cm²
Poids de transport (chenilles caoutchouc)	7990 kg	0,358 kg/cm²
Avec chenilles acier	+ 60 kg	0,360 kg/cm²
Avec contrepoids additionnel	+ 400 kg	0,4 kg/cm²
Avec protection FOPS II	+ 100 kg	0,362 kg/cm²

MOTEUR

Type	4TNV98C-WBV
Carburant	Diesel
Puissance nette	40,7 kW / 55,3 CV / 2000 tr/min
Puissance brute	42,2 kW / 57,3 CV / 2000 tr/min
Cylindrée	3318 cm³
Couple maximum	241 N.m. / 1300 tr/min
Refroidissement	Liquide
Démarreur	3 kW
Batterie	12 V – 92 Ah
Alternateur	12 V - 80 A

SYSTÈME HYDRAULIQUE

Pression maximum	255 bars
1 pompe double à pistons à débit variable	2 x 70,3 l/min
1 pompe à pistons à débit variable	53,2 l/min
1 pompe à engrenages	19 l/min

PTO	Données théoriques à 1900 tr/min	
	Pression	Débit d'huile
	0 ~ 240 bars	120 ~ 32 l/min
	0 ~ 240 bars	120 ~ 32 l/min

Le débit diminue quand la pression augmente

PERFORMANCES

Vitesse de translation	2,5 / 4,5 km/h (2,3 / 4,1 km/h avec chenilles acier)
Vitesse de rotation	9 tr/min
Force d'excavation (bras)	40,8 kN (4160 kgf) / 35,9 kN (3360 kgf) avec bras long
Force d'excavation (godet)	63,5 kN (6480 kgf)
Force de traction	61 kN
Pente maximale	30°
Pression acoustique (2000/14/CE & 2005/88/CE)	73 dB(A) / 98dB(A) (LwA)

CHASSIS INFÉRIEUR

Nombre de galets supérieurs	1
Nombre de galets inférieurs	5
Système de tension des chenilles	Par vérin à graisse

CONTENANCES

Réservoir carburant	115 l
Liquide de refroidissement	9,3 l
Huile moteur	11,2 l
Circuit hydraulique	112 l
Réservoir hydraulique	60 l

FRÉQUENCE DE MAINTENANCE

Changement huile moteur et filtre : 250 heures | Changement filtre gasoil : 500 heures | Changement filtre huile hydraulique : 1000 heures | Changement huile hydraulique : 1000 heures | Changement liquide de refroidissement : 1000 heures | Nettoyage filtre à particules : 3000 heures | Changement filtre à particules : 9000 heures